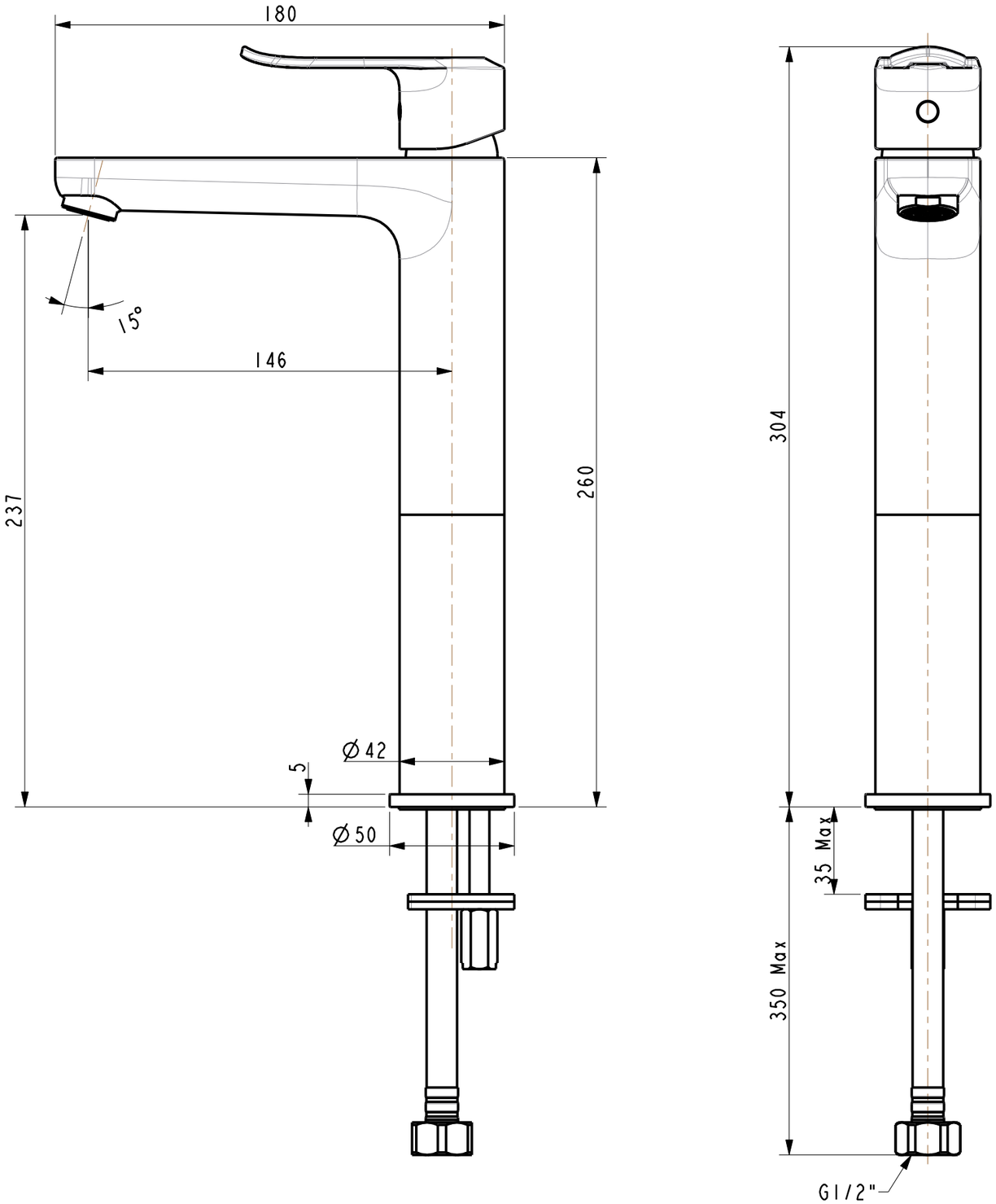
180
15°
146
237
260
Ø42
5
Ø50
304
35 Max
350 Max
G1/2"