2023年3月31日
A/O

Tolerance, Unless Otherwise Stated: Is	
Above 0.5 to and including 6	±0.1
Excess 6 to and including 30	±0.2
Excess 30 to and including 120	±0.3
Excess 120 to and including 315	±0.5
Excess 315 to and including 1000	±0.8
Excess 1000 to and including 2000	±1.2

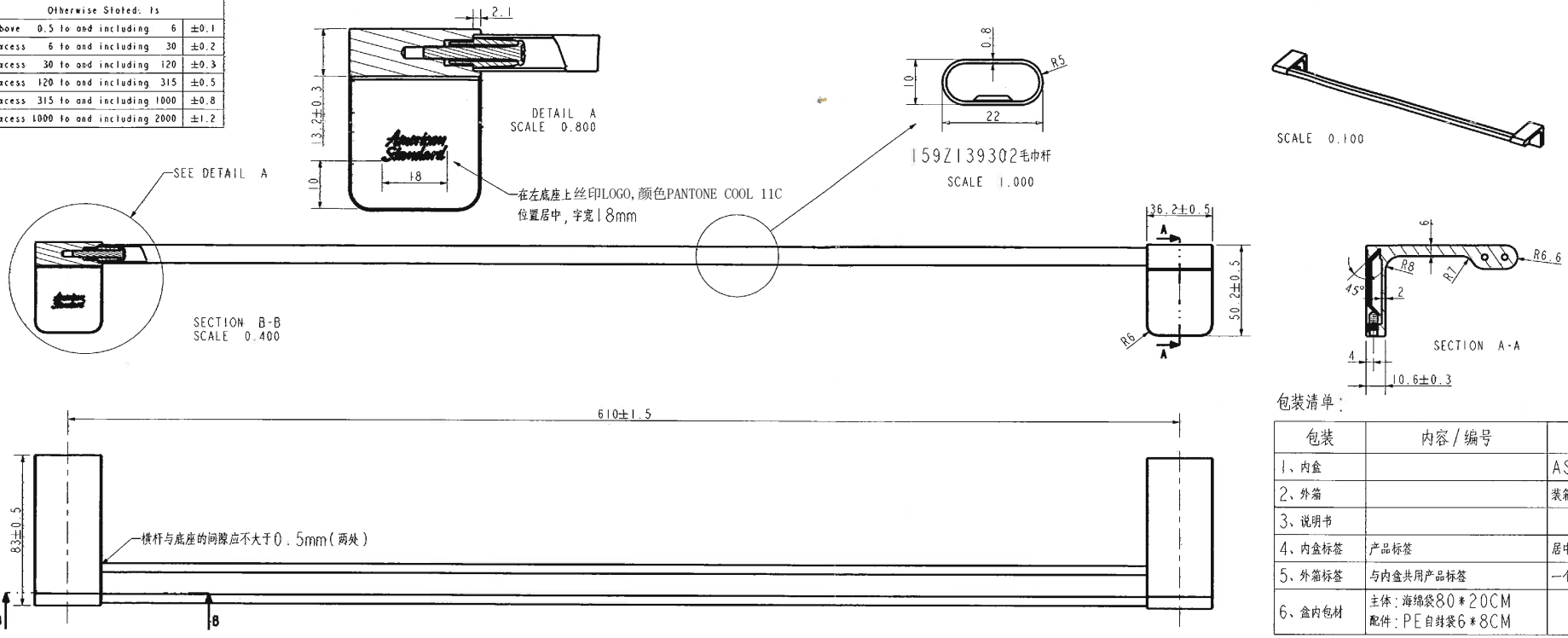

包装清单：

包装	内容/编号	备注
1、内盒		AS黑色+黄色彩盒
2、外箱		装箱数：18pcs
3、说明书		
4、内盒标签	产品标签	居中贴在内盒左侧无Logo面
5、外箱标签	与内盒共用产品标签	一个外箱贴两张
6、盒内包材	主体：海绵袋80*20CM 配件：PE自封袋6*8CM	

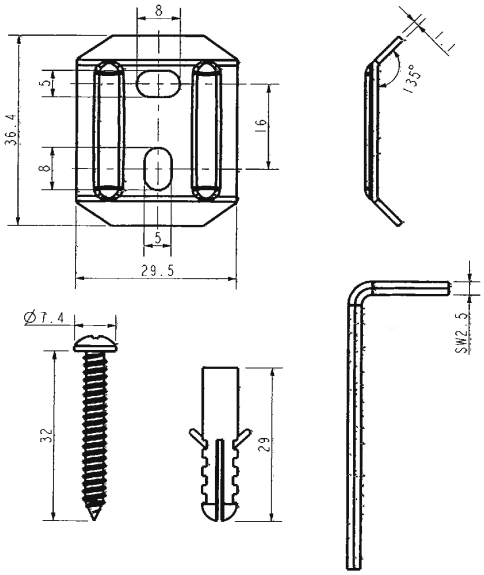

技术要求：

1、所用尺寸均为一般尺寸；
2、具体按《W110.3204》浴室配件进货检验标准检验；
3、产品表面不应有胶水印；
4、产品外箱上需注明净重与毛重；
5、包装清单见右边列表；

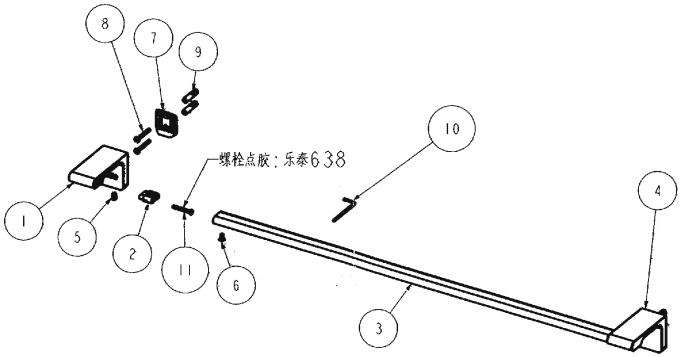

SCALE 0.150

NO.	Part No.	Part Name	QTY	Material	Remark
11	159Z139406	螺栓 M4x28	2	SUS304	
10	159Z138109	内六角扳手2.5	1	A3	
9	159Z138108	Φ6塑料膨胀管	4	PA66	
8	159Z138107	ST4.2自攻螺丝	4	SUS304	
7	159Z138106	安装固定片	2	SUS304	
6	159Z139407	十字沉头螺钉	2	SUS304	
5	159Z138104	内六角螺钉 M5*10	2	SUS304	
4	159Z139303	单毛巾杆右底座	1	ZZnAl4-1	喜悦金(GLO)
3	159Z139302	毛巾杆	1	H65	喜悦金(GLO)
2	159Z139405	接头	2	ZZnAl4-1	
1	159Z139301	单毛巾杆左底座	1	ZZnAl4-1	喜悦金(GLO)

DESIGNED	利华沃	20230321	TITLE
CHECKED		2023.03.21	REF 新阿卡西亚毛巾杆_喜悦金
APPROVED		2023.3.21	
SCALE	MATERIAL	WEIGHT	DWG NO.
2:5			FFAS1393-908GL0BF0 1

American Standard

REV	DESCRIPTION	DATE	NAME