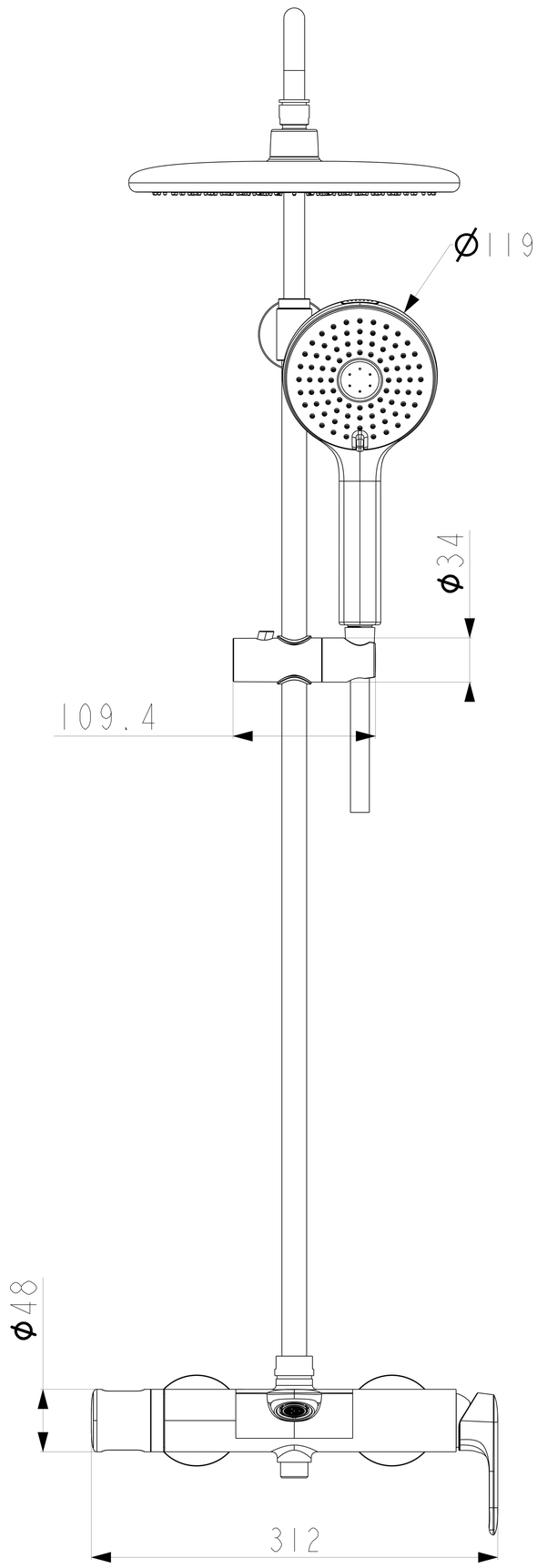
Ø119
Ø34
109.4
Ø48
312

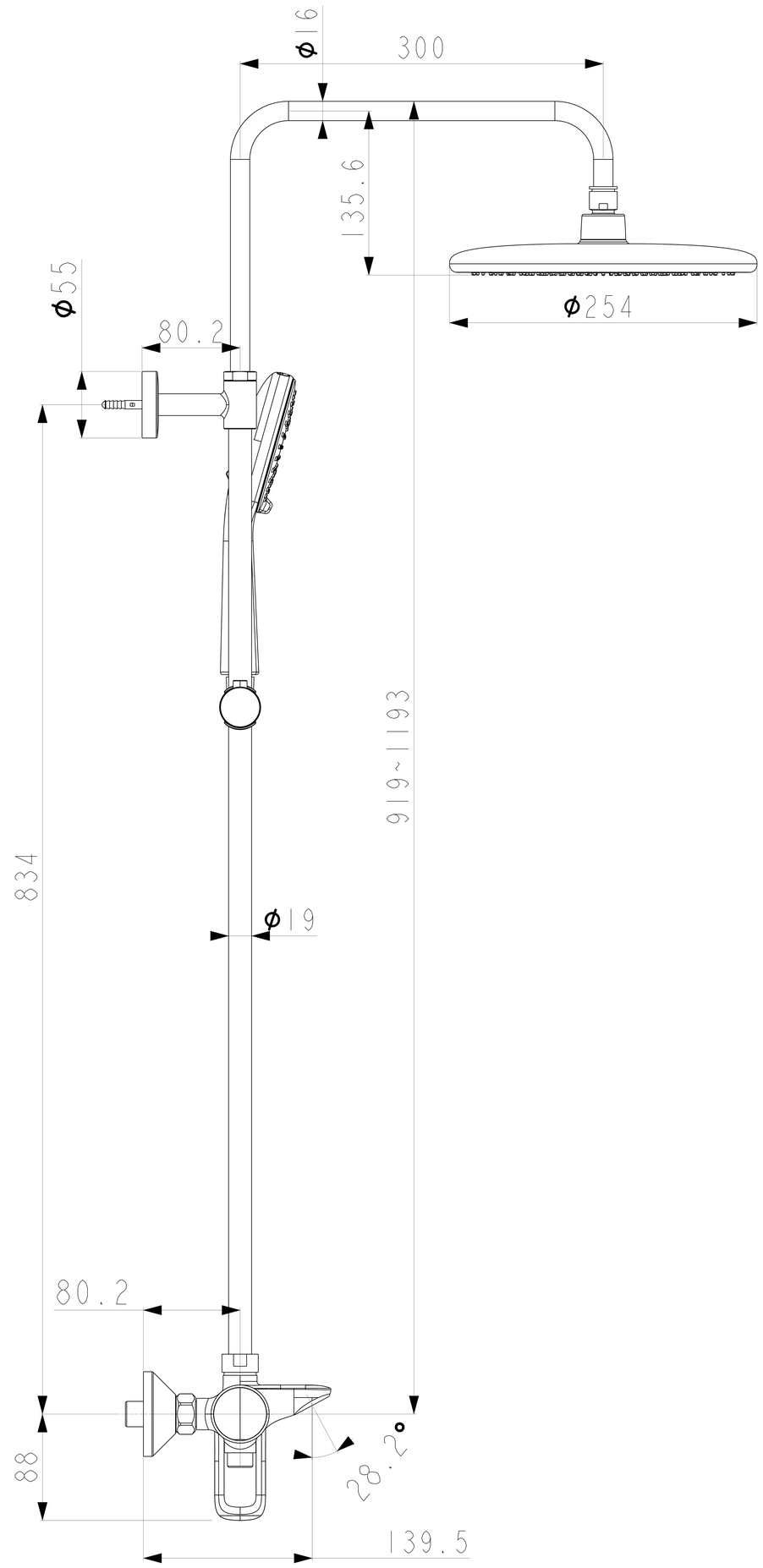
Ø16
300
135.6
Ø55
80.2
Ø254
919~1193
834
Ø19
80.2
88
28.2°
139.5

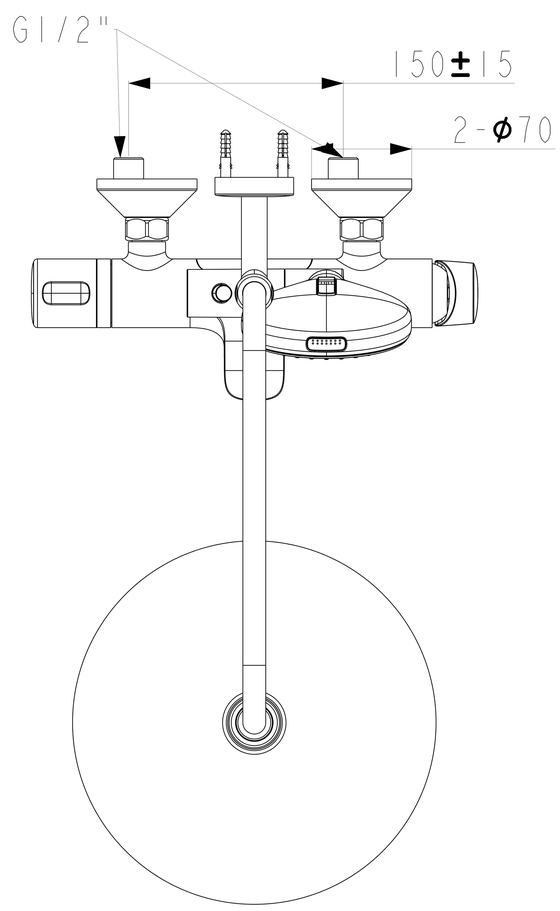
G1/2"
150±15
2-Ø70