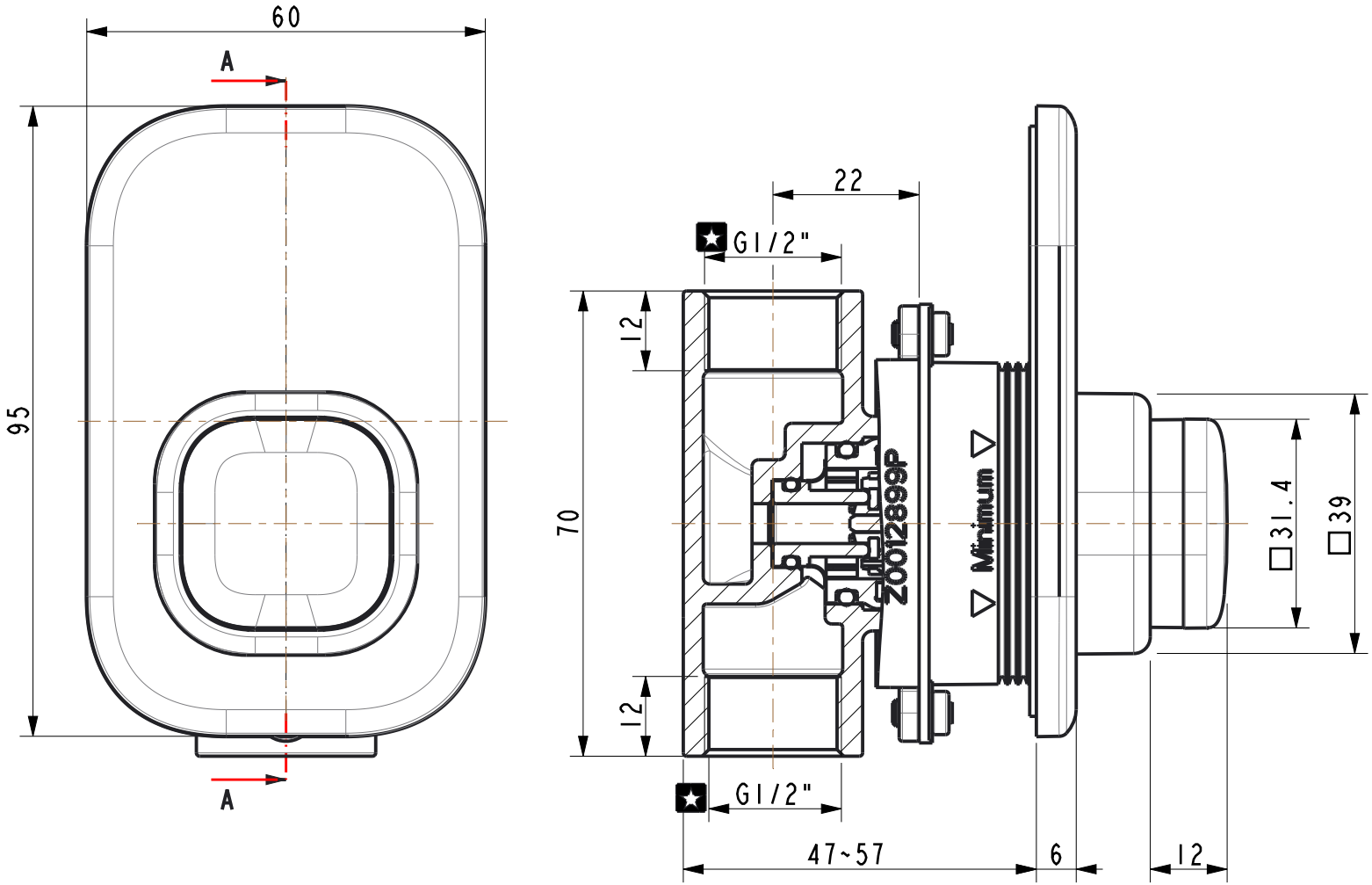

SECTION A-A