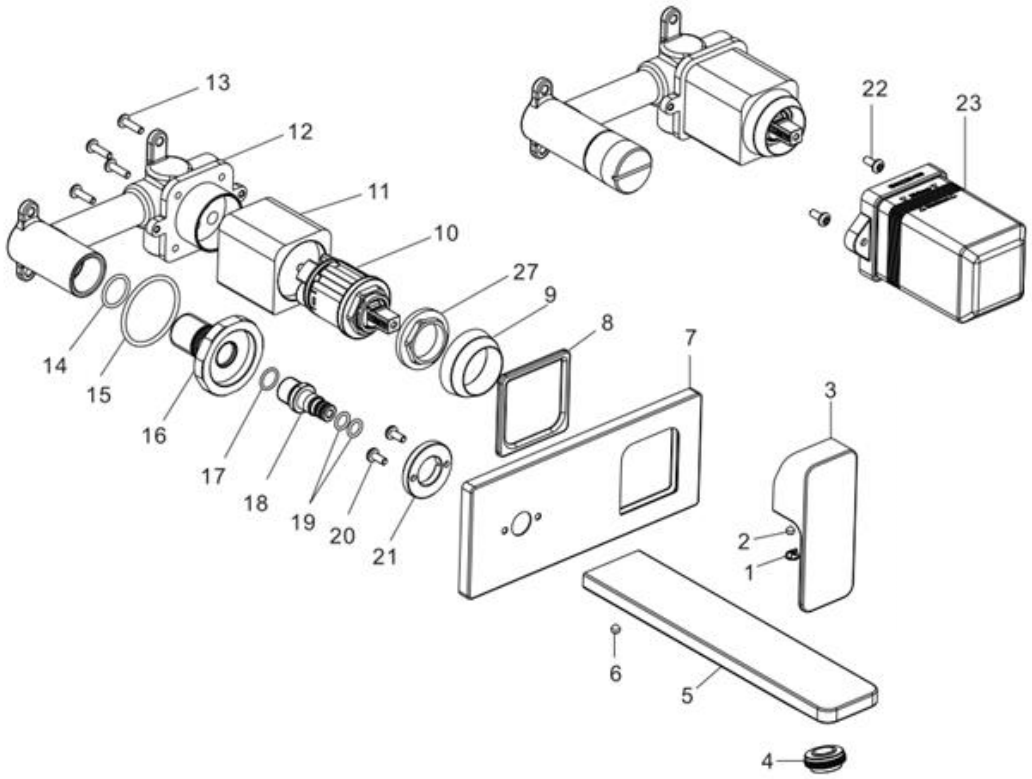
13
12
11
10
27
9
8
7
3
22
23
14
15
16
17
18
19
20
21
2
1
6
5
4