测试和使用

1 测试

1. 使把手处在关闭状态，打开供水系统，检查各连接处是否有渗漏；
2. 扳动把手，检查把手是否灵活；
3. 参考使用说明进行操作，检查水嘴出水是否正常。

2 使用

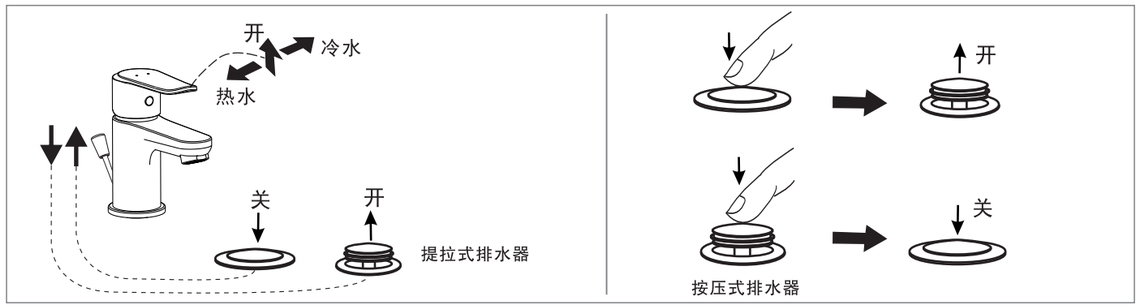

一般故障排除指南

故障	检查点	内 容	处理办法
流量小	起泡器	检查是否有杂质	清除杂质
	供水阀	检查供水阀是否开得太小	开大供水阀
	软管	检查软管是否扭曲	展开软管
漏水	阀芯	检查阀芯是否被松开	紧固好阀芯
	各连接处	检查连接处是否未加垫片或垫片已损坏	加装垫片或更换新的垫片
不正常水温	供水阀	检查供水阀是否开得太小	开大供水阀
	供水管路	检查进水管是否连接正确	正确连接冷热供水管

维护与保养

* 用户在使用长时间后，水嘴会有堵塞或零件损坏的现象，这会影响水嘴的出水效果，如要更换零件或清洗水嘴内腔，先关闭供水系统，然后参考图示步骤进行拆卸，保养完毕，重新装回。

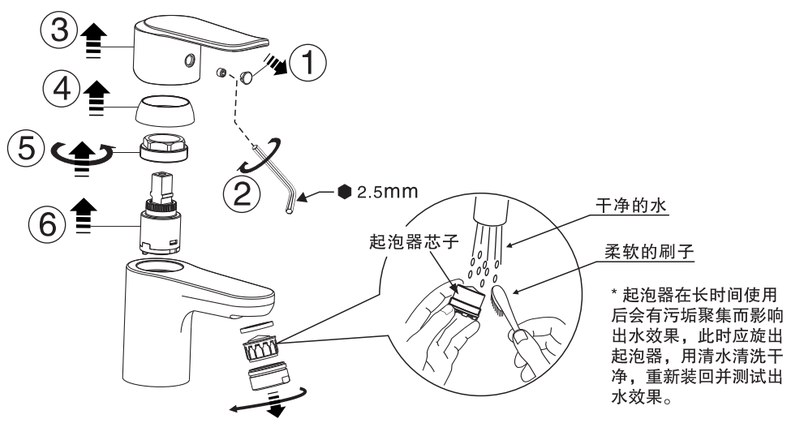

* 起泡器在长时间使用后会有污垢聚集而影响出水效果，此时应旋出起泡器，用清水清洗干净，重新装回并测试出水效果。

安装者注意：
安装完成后，请将此说明书留给用户。

Neo Modern 新摩登

FFAS0701–101500BC0 (CF–0701.101.50)
单柄双控单孔面盆水嘴
FFAS0703–101500BC0 (CF–0703.101.50)
单柄双控单孔高脚面盆水嘴

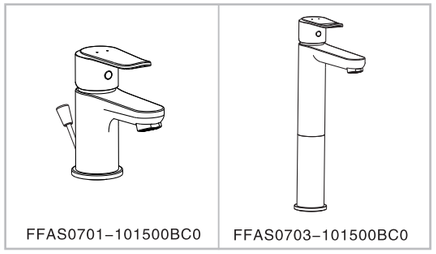

American Standard

安装/使用说明书

感谢您选购美标洁具—拥有百年优质水准的产品
为保证安装顺利，请在进行安装前细阅以下指南
* 美标公司一贯奉行不断提高和改善其产品设计与性能的政策，并保留对其产品规格更改的权力，届时，恕不另行通知。
* 本指南仅供安装和使用作参考，产品以实物为准。

安装前注意事项

所有的安装程序必须严格遵从当地的卫浴和建筑法规条例。

*** 安装水嘴之前，请务必清理管中杂物，以免造成堵塞；水嘴与冷、热供水管必须连接正确。**
*** 参考尺寸图，检查安装尺寸，确保安装正确。**

使用条件

~ 使用水压（包括冷水与热水压力）：0.05~0.75MPa(兆帕)，推荐使用水压：0.1~0.5MPa(兆帕)。
~ 使用环境温度：1～55℃
~ 使用水温度：4~90℃，建议使用热水最高温度为60℃
~ 冷热水管不可调换，不可使用蒸汽。

注：安装时，请握住水嘴主体进行操作，不要仅握住把手进行操作，以免损伤水嘴。

推荐的工具和材料

基本尺寸

单位：mm(毫米)

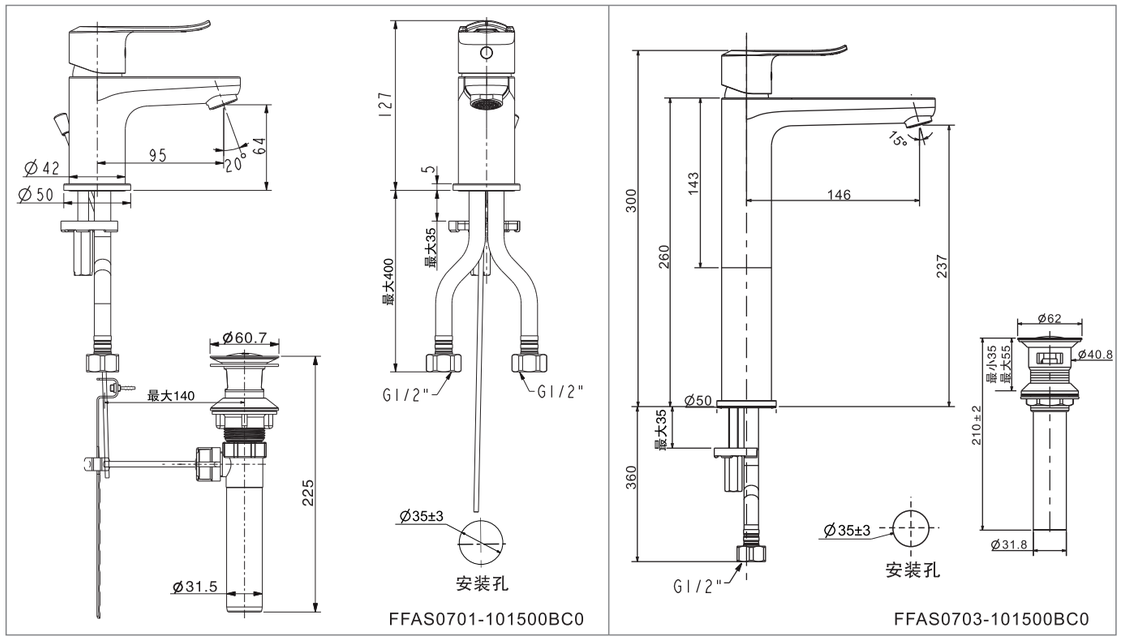

Rev. FF1-CN521K00000079(1584067599)/A5

零件明细

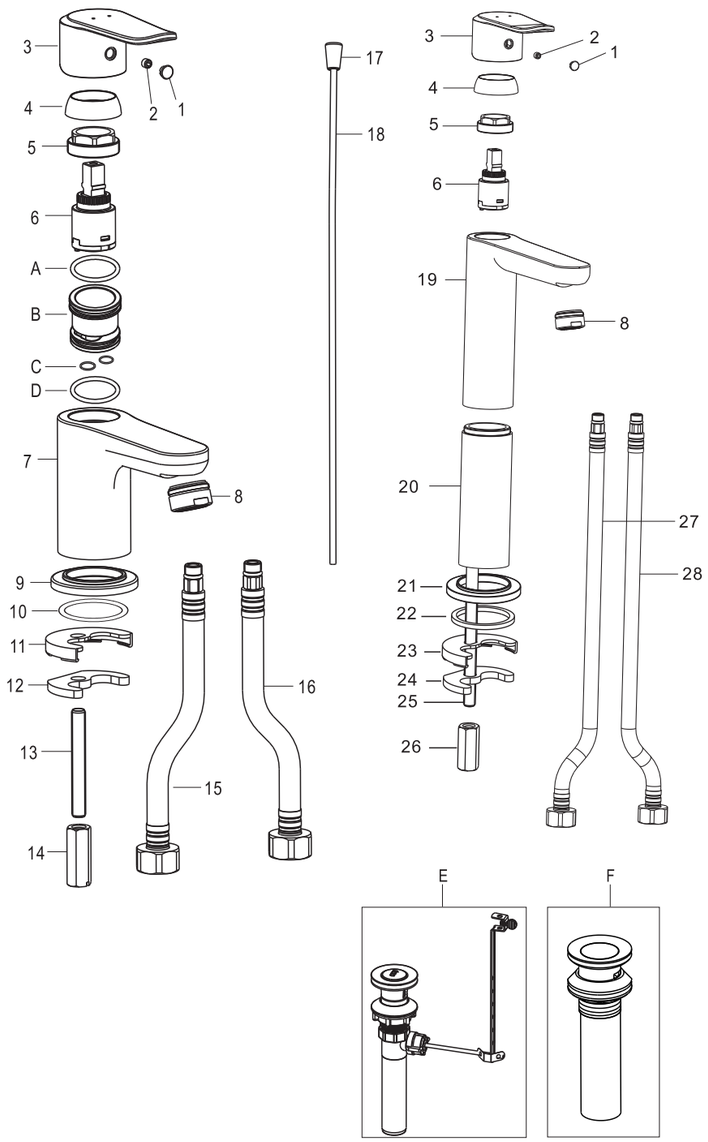

零配件明细表

序号	零件名称	数量 FFAS0701	数量 FFAS0703
1	孔塞	1	1
2	螺丝	1	1
3	把手	1	1
4	顶盖	1	1
5	螺母	1	1
6	阀芯	1	1
7	本体	1	0
8	起泡器	1	1
9	装饰环	1	0
10	O环	1	0
11	塑料垫片	1	0
12	金属垫片	1	0
13	螺栓	1	0
14	螺母	1	0
15	软管（红色标记）	1	0
16	软管（蓝色标记）	1	0
17	拉杆头	1	0
18	拉杆	1	0
19	本体	0	1
20	加长管	0	1
21	装饰环	0	1
22	垫圈	0	1
23	塑料垫片	0	1
24	金属垫片	0	1
25	牙管	0	1
26	螺母	0	1
27	软管（红色标记）	0	1
28	软管（蓝色标记）	0	1
A	O环	1	0
B	阀芯底座	1	0
C	O环	2	0
D	O环	1	0
E	提拉式排水器	1	0
F	按压式排水器	0	1

安装部分

1 安装前的准备

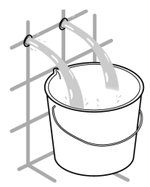

a

a1. 参考尺寸图，铺设供水管路；
a2. 安装前将铺设好的管路冲洗干净。

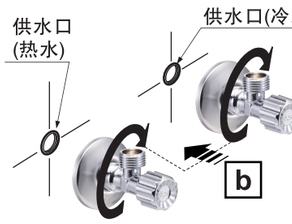

b. 安装自配的进水阀。
(安装时注意保护管牙)

2 安装水嘴

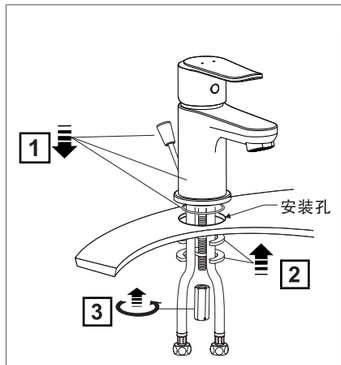

FFAS0701-101500BC0

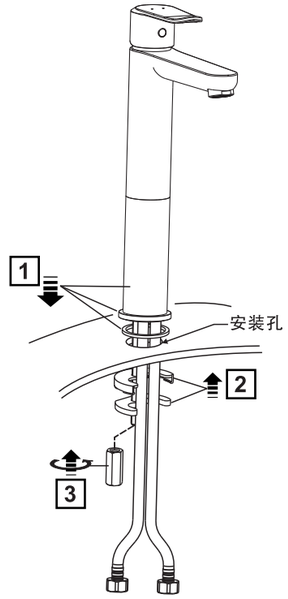

FFAS0703-101500BC0

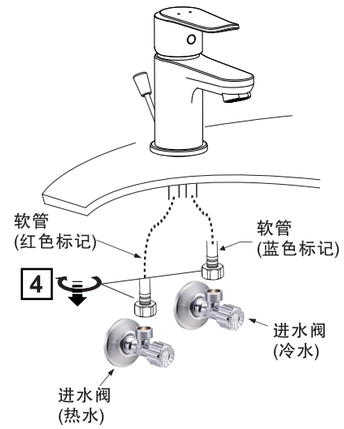

FFAS0701–101500BC0
FFAS0703–101500BC0

3 安装排水器
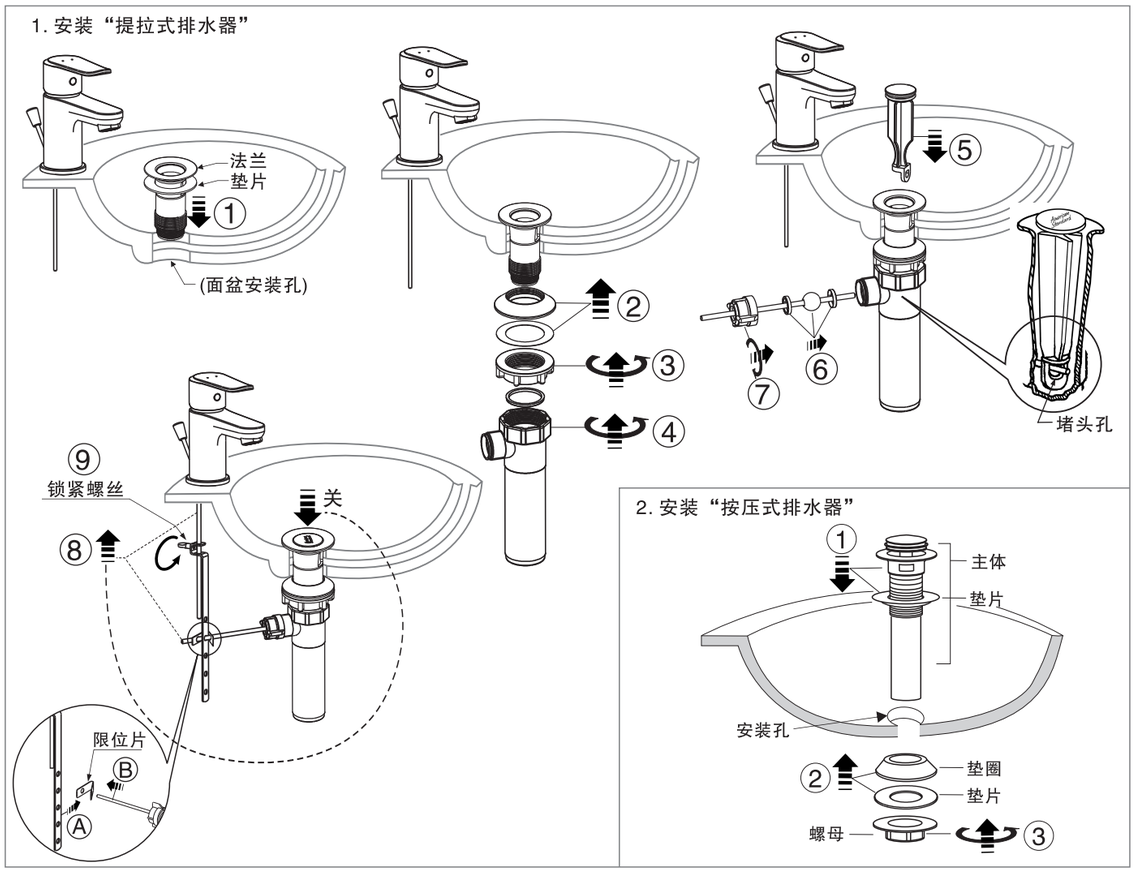
1. 安装“提拉式排水器”