FURNITURES

Product Specification

American Standard

CABINET CONCEPT 550/CAPUCHINO
CLBF550-CAAF

เฟอร์นิเจอร์แบบแขวนผนัง ขนาด 550มม. สีคาปูชิโน



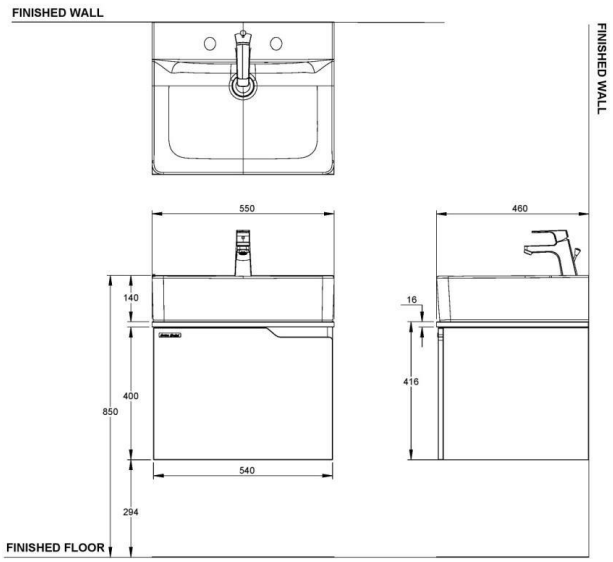

• Unit : mm (มม.)

Product Specification		ลักษณะสินค้า	
Material :	High Moisture Resistant Particle Board / Melamine	วัสดุ :	ไม้กันชื้น / เมลามีน
Size:	W550 x L460 x H416 mm.	ขนาด :	ก.550 x ย.460 x ส.416 มม.
Weight :	15 kgs.	น้ำหนัก :	15 กก.

Features and Benefits

- Soft Closing & Wide Angle Door
- High Quality Hinge Component – Blum Standard
- Pass Life Cycle Test 200,000 Cycles
- Maximum weight of 80 kilograms (including wash basin)
- Full steel frame, Sprayed against rust

จุดเด่นสินค้า

- บานเปิดสวิงเดี่ยวด้านซ้าย
- อุปกรณ์บานพับมาตรฐานสากล Blum แข็งแรง
- ทนทานผ่านการทดสอบใช้งาน 200,000 รอบ
- รับน้ำหนักสูงสุดได้ 80 กิโลกรัม (รวมน้ำหนักอ่างล้างหน้า)
- โครงเหล็กเต็มชิ้นพ่นกันสนิม

*Remark: *The company reserves the right to change any of the details without prior notice.*

LIXIL (Thailand) Public Company Limited
Head Office 1/6 Moo 1 Phaholyothin Road Km. 32, Khlong Nueng, Khlong Luang, Pathumthani 12120, THAILAND
Sales Office 89 AIA Capital Center (25th floor), Ratchadaphisek Road, Din Daeng, Bangkok 10400, THAILAND
T +66 2-901-4455
www.**AmericanStandard**.co.th

LIXIL
Link to Good Living