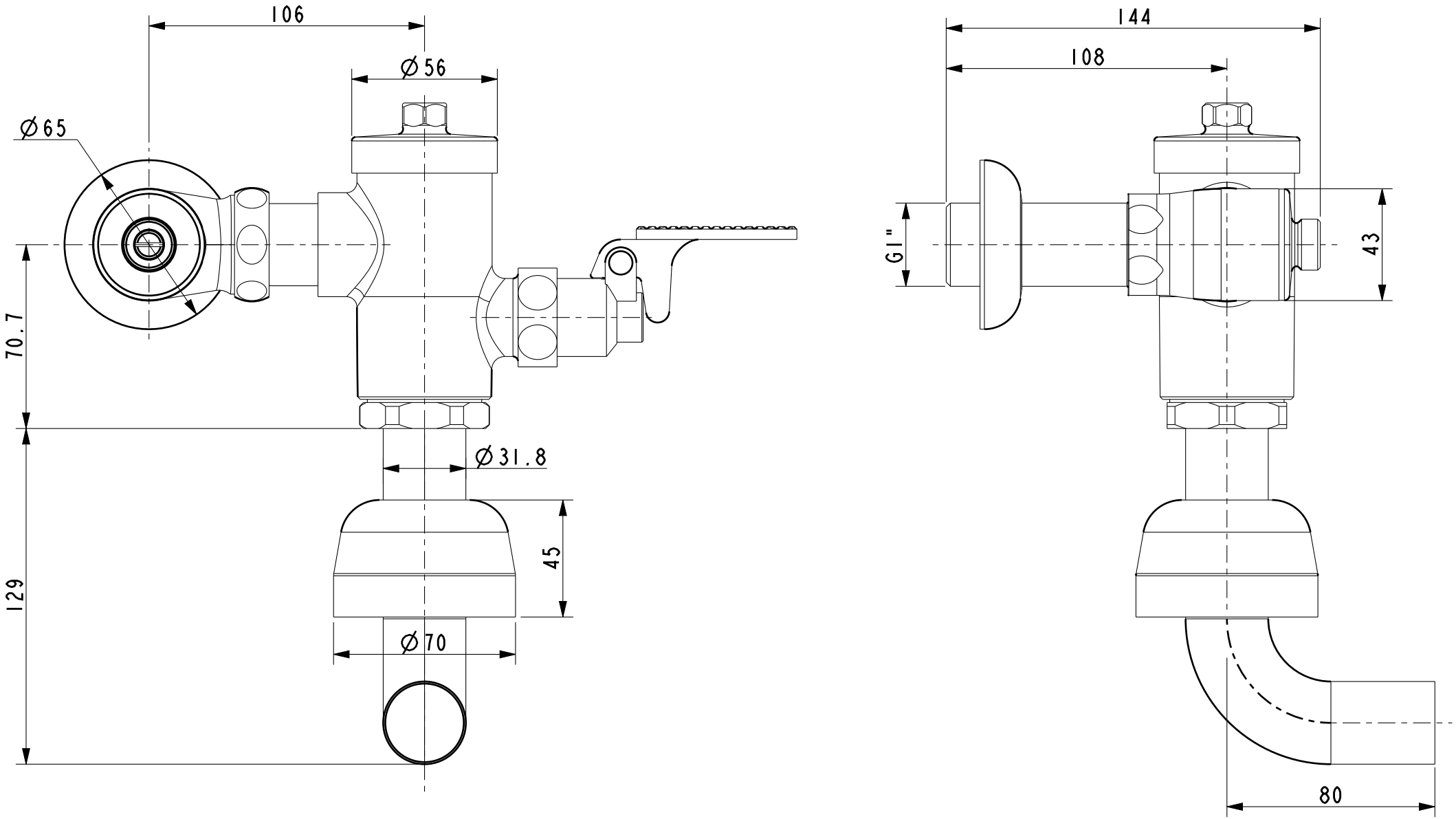
106
Ø56
Ø65
70.7
129
Ø31.8
45
Ø70
144
108
G1"
43
80