2025年10月9日

A/O

Tolerance, Unless Otherwise Stated. Is	
Above 0.5 to and including 6	±0.1
Excess 6 to and including 30	±0.2
Excess 30 to and including 120	±0.3
Excess 120 to and including 315	±0.5
Excess 315 to and including 1000	±0.8
Excess 1000 to and including 2000	±1.2

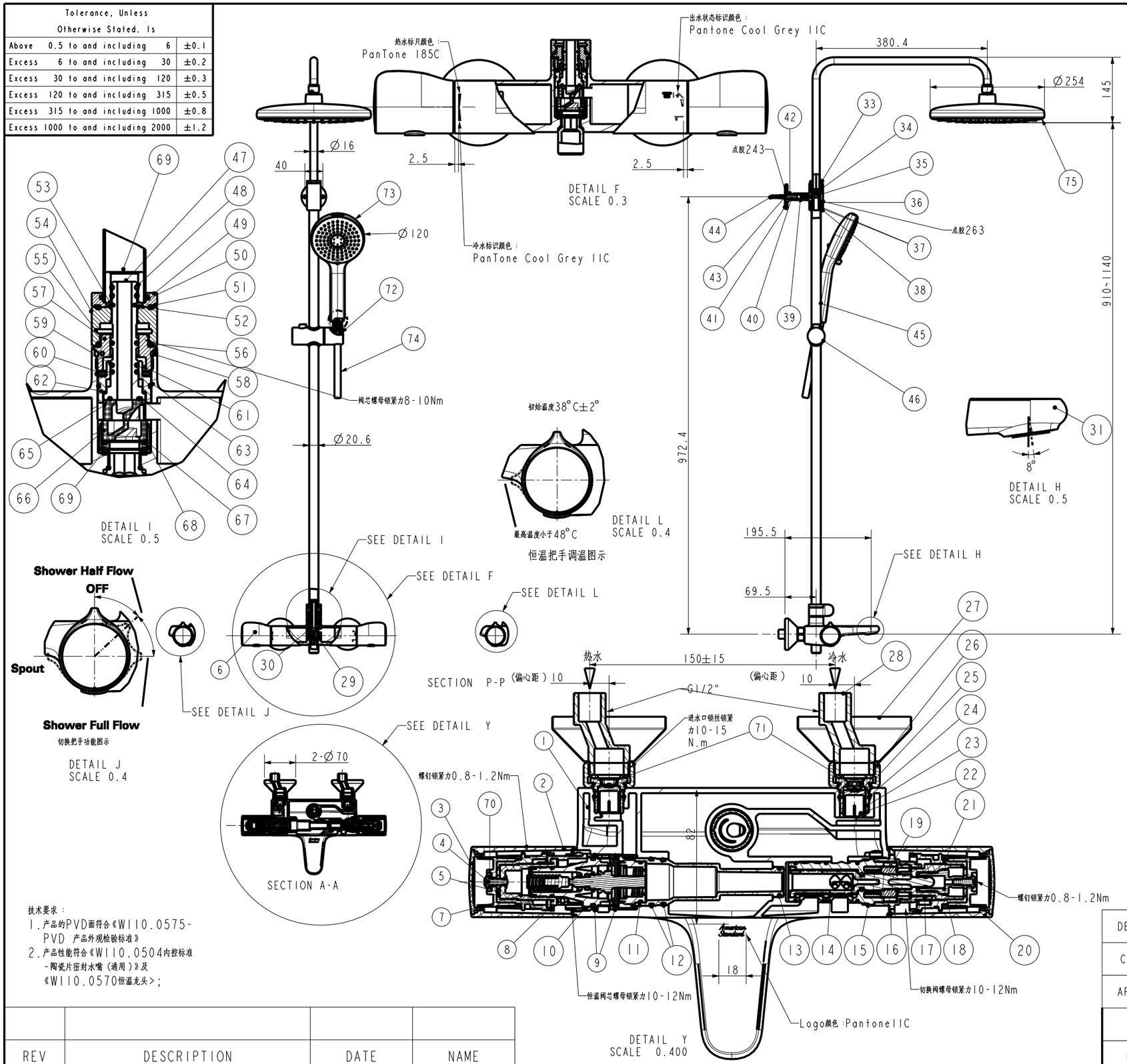

序号	料号	名称及描述	材料	数量	备注
75	420684DA00	谧雨254圆形头顶花洒_温暖金	Assembly	1	温暖金
74	FFI-CN521TDA09450P	1.5米炫靓防缠绕手持花洒软管_温暖金	Assembly	1	温暖金
73	420474DA00	净悦120多功能手持花洒_温暖金	Assembly	1	温暖金
72	FFI-CN521Z00001499	D140IS单向阀(T10106)	Assembly	1	
71	FFI-CN521Z0023399S	六角形过滤网	SUS304	2	
70	FFI-CN521Z00000157	弹簧垫圈	SUS304	1	
69	FFI-CN521G0008599R	阀芯底部平垫片	Silicon	1	蓝色
68	FFI-CN521W0001399B	52阀芯底部压环	Hpb59-1	1	
67	FFI-CN521G0008499R	O型圈φ17.17*φ1.78	Silicon	1	蓝色
66	FFI-CN521Z0016999P	52下瓷片	AL203	1	
65	FEI-CN521Z0016899P	52上瓷片	AL203	1	
64	FFI-CN521G0008799R	O型圈φ12.42*φ1.78	Silicon	1	蓝色
63	FEI-CN521G00000265	158A912676\O环 φ20*φ1.5 (A912676)	NBR	1	
62	FFI-CN521G0008699R	阀杆平垫片17.8*20.8*1	POM	1	
61	FFI-CN521I0024599B	52阀座	Hpb59-1	1	
60	FFI-CN521Z0017199S	固定片	SUS304	1	
59	FFI-CN521G00000105	1581210499\O型圈 φ9.25* φ1.78	NBR	3	
58	FFI-CN521G00000111	1581212599\O型圈24*2 HS7	NBR	1	
57	FFI-CN521ZDA17099B	52锁紧螺母_温暖金	Hpb59-1	1	温暖金
56	FFI-CN521G0007699P	把手平垫片	POM	1	
55	FFI-CN521G00000254	158A912638\O环23.52*1.78	NBR	1	
54	FFI-CN521H00066DAX	把手_温暖金	ZZnAl4-1	1	温暖金
53	FFI-CN521G00000282	158A91271N\O环 Φ9*φ1.5	NBR	1	
52	FFI-CN521G0008899P	平垫片(POM)16.5*12.6*1	POM	1	
51	FFI-CN521G0008999R	支承座垫片28*23.6*1.6	POM	1	
50	FFI-CN521G00000260	O型圈 φ20.35Xφ 1.78	NBR	1	
49	FFI-CN521J00247DAB	支承座_温暖金	Hpb59-1	1	温暖金
48	FFI-CN521G0009099R	O型圈Φ8XΦ1.9	NBR	2	
47	FFI-CN521J0024699B	阀杆	Hpb59-1	1	
46	FFI-CN521Z00115DAP	滑动式花洒支座_温暖金	Assembly	1	温暖金
45	FFI-CN521TDA101F5S	不锈钢直管组件(900mm)_温暖金	SUS304	1	温暖金
44	FFI-CN521Z00000420	158M905767\US鸣应龙头膨胀套(M905767)	尼龙	2	
43	FFI-CN521NDA000279	6inch经济型不锈钢螺钉_温暖金	SUS304	2	温暖金
42	FFI-CN521NDA000039	固定座螺母_温暖金	Hpb59-1	1	温暖金
41	FFI-CN521FDA000083	固定座面板_温暖金	Hpb59-1	1	温暖金
40	FFI-CN521JDA000210	固定座螺柱_温暖金	Hpb59-1	1	温暖金
39	FFI-CN521JDA000286	安装调节管_温暖金	Hpb59-1	1	温暖金
38	FFI-CN521JDA000288	T型接头_温暖金	Hpb59-1	1	温暖金
37	FFI-CN521G00000153	1581220099\O环-15*2	NBR	2	黑色
36	FFI-CN521Z00000280	1582386899\开口环	PA66+15%GF	1	
35	FFI-CN521G00000115	1581213099\O型圈 8* 2	NBR	1	黑色
34	FFI-CN521J00000287	1581944699\弯管接头	Hpb59-1	1	抛光镀铬
33	FFI-CN521NDA000037	弯管锁紧螺母_温暖金	Hpb59-1	1	温暖金
32	FFI-CN521TDA100F5S	不锈钢弯管组件_温暖金	SUS304	1	温暖金
31	FFI-CN521A00000106	1585007199/Slim起泡器M24*1	Assembly	1	
30	FFI-CN521G00000009	1571251399\O型圈-14*1.78完成品	NBR	1	黑色
29	FFI-CN521JDA000193	进水接头(M16*1.5)_温暖金	Hpb59-1	1	温暖金
28	FFI-CN521J00000242	小S形接管 1/2*3/4_温暖金	SUS304	2	镀铬
27	FFI-CN521FDA000094	2000孔罩_温暖金	ABS	2	温暖金
26	FFI-CN521NDA000291	六角螺母-G3/4inch_温暖金	Hpb59-1	2	温暖金
25	FFI-CN521G00000341	158A913204\平垫片Φ24*Φ15*2(A913204)	NBR	2	
24	FFI-CN521G00000251	158A912621\O型圈 $17*2	NBR	2	
23	FFI-CN521J00000381	158A904580\内六方接头(左旋M20X1))	Hpb59-1	2	
22	FFI-CN521Z00005199	158K95284A单向阀(30404300002)	Assembly	2	
21	FFI-CN521J0015999P	恒温龙头流量把手套	Assembly	1	
20	FFI-CN521L00068DAP	挂墙式恒温龙头流量把手_温暖金	ABS	1	温暖金
19	FFI-CN521J0012499B	流量把手固定套	ABS	1	
18	FFI-CN521J0011499P	恒温龙头把手连接套	ABS	1	
17	FFI-CN521Z0006399P	恒温阀节流环	ABS	1	
16	FFI-CN521G0004099P	恒温切换把手塑料垫圈	ABS	1	
15	FFI-CN521N0004099B	恒温切换阀锁紧螺母	Hpb59-1	1	
14	FFI-CN521C0002299P	伊奈2方向切换阀带截止	Assem	1	
13	FFI-CN521G00000253	158A9126330环12.421.78(A912633)	NBR	1	
12	FFI-CN521G00000111	1581212599\O型圈 24*2 HS7	NBR	2	
11	FFI-CN521T0002199P	挂墙式恒温浴缸龙头混水管	PSU	1	
10	FFI-CN521Z0006899P	隔热套	PPE/PC+GF20	1	
9	FFI-CN521G0004299	RO型圈29*1.5	NBR	2	
8	FFI-CN521N0004199B	高仪恒温阀芯锁紧螺母	SUS304	1	
7	FFI-CN521C0002099P	高仪恒温阀芯	Assembly	1	
6	FFI-CN521J00115DAP	挂墙恒温龙头把手按钮_温暖金	ABS	2	温暖金
5	FFI-CN521J0011399P	恒温阀限温器(45.5C°)	Assembly	1	
4	FFI-CN521N00000130	1581741199\锁紧螺钉 M4X12	SUS304	2	
3	FFI-CN521F00054DAP	挂墙式恒温龙头把手盖_温暖金	ABS	2	温暖金
2	FFI-CN521L00058DAP	挂墙式恒温龙头调温把手_温暖金	ABS	1	温暖金
1	FFZZ0021-00270DAPL	本体_温暖金	GkMs60Fk	1	温暖金

技术要求：

1.产品的PVD面符合《W110.0575-PVD 产品外观检验标准》

2.产品性能符合《W110.0504内控标准-陶瓷片密封水嘴(通用)》及《W110.0570恒温龙头>;

REV	DESCRIPTION	DATE	NAME

DESINGED	刘卫群	2025.7.25	TITLE
CHECKED		2025.7.25	REF 添舒浴挂墙式自动恒温淋浴柱（净悦手洒/谧雨顶洒）_温暖金_亚太
APPROVED		2025.07.25.	
SCALE	MATERIAL	WEIGHT	DWG NO.
1:11	Assembly	[.0]	136282DA00

American Standard

FFAS4952-601DA2BC0