2024年7月26日
A/O

Tolerance, Unless Otherwise Stated. Is	
Above 0.5 to and including 6	±0.1
Excess 6 to and including 30	±0.2
Excess 30 to and including 120	±0.3
Excess 120 to and including 315	±0.5
Excess 315 to and including 1000	±0.8
Excess 1000 to and including 2000	±1.2

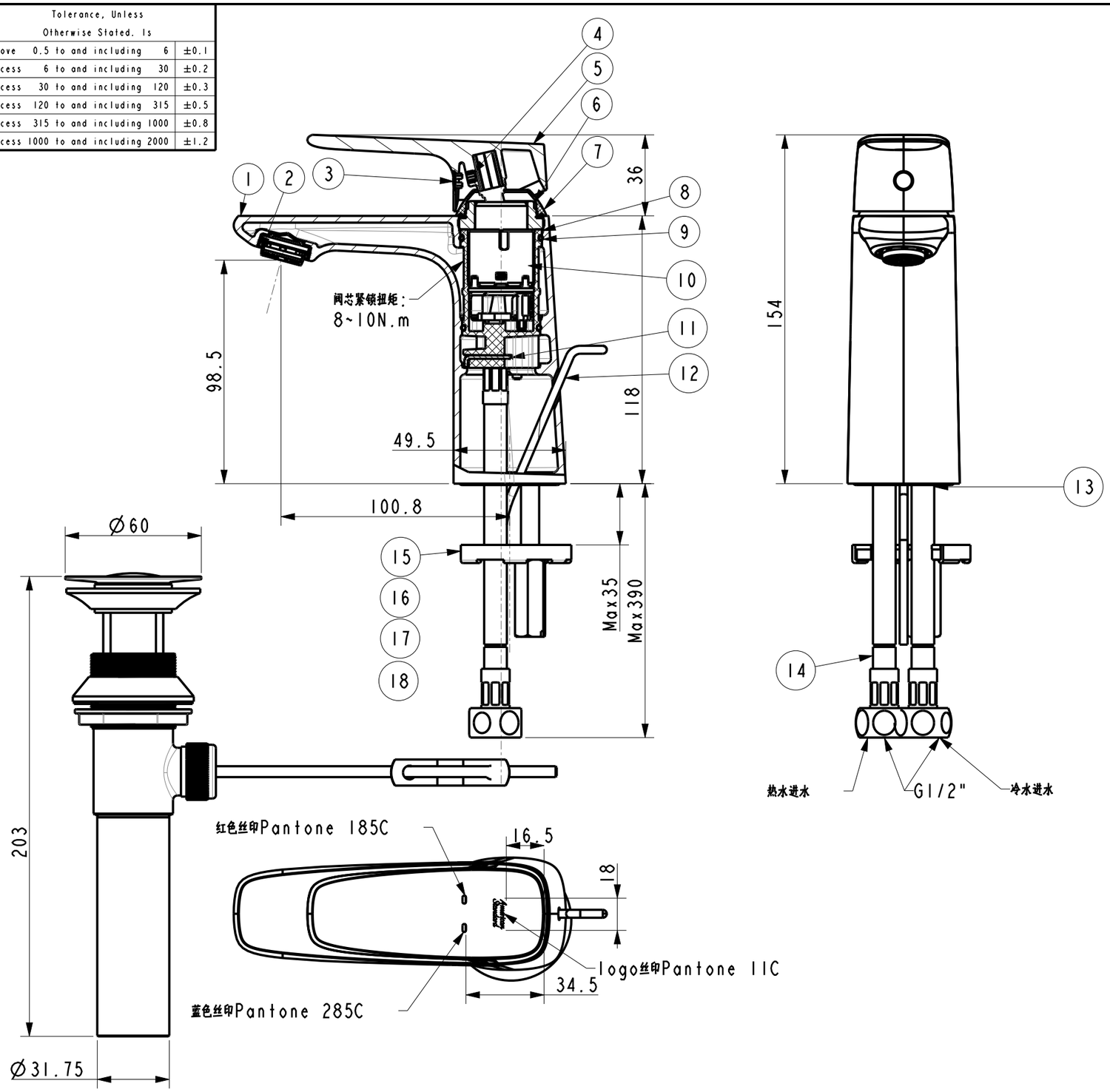

技术要求：
1.移印美标商标图案 位置如图示。字长18mm,颜色pantone冷灰色11C
2.颜色零件符合《W110.0575_PVD外观检验标准》
3.产品符合W110.0504、W110.0507和GB18145
4.移印符合《W110.4810_移印检验标准》

序号	零件编号	零件名称	数量	材料	备注
19	FF1-CN521X000043A0	PA型全铜提拉排杆_星河灰	1	组件	PVD
18	FF1-CN521N00000073	1580660999\改进行GNV单体紧固螺帽	1	Hpb59-1	
17	FF1-CN521J00000432	158A923271\马蹄铁A923271 (BVBA)	1	Q235	
16	FF1-CN521G00000238	158A911942\US感应龙头紧固橡胶垫	1	NBR	
15	FF1-CN521Z00000438	1591724099\螺杆-SF1520完成品	1	组件	
14	FF1-CN521T0002399P	卡扣式进水软管（红）	1	组件	
13	FF1-CN521T0002499P	卡扣式进水软管（蓝）	1	组件	
12	FF1-CN521J00158A0S	1701提拉杆_星河灰	1	SUS304	PVD
11	FF1-CN521Z0011799S	卡扣式进水软管卡环	1	SUS304	
10	FF1-CN521C0002399P	G28高脚阀芯(408554840)	1	组件	
9	FF1-CN521G00000359	1591272099\O型圈-28*2,完成品	2	NBR	
8	FF1-CN521F0008899P	G28阀芯底座（400456131）	1	GkMs60Fk	镀铬
7	FF1-CN521F00073A0P	28mm阀芯顶盖_星河灰	1	ABS	PVD
6	FF1-CN521N0005499B	28mm阀芯锁紧螺母	1	Hpb59-1	
5	FF1-CN521L00064A0X	1701单孔脸盆龙头把手_星河灰	1	SUS304	PVD
4	FF1-CN521N00000228	158A917376\希丽亚台面浴缸内六方把手螺钉M5*6	1	ABS	镀铬
3	FF1-CN521Z000049A0	把手孔塞_星河灰	1	ABS	PVD
2	FF1-CN521A0002299P	M24X1 SLIM Air HC PCA起泡器（1.5gpm,40835601	1	组件	
1	FFZZ0021-002335LA0	1701单孔脸盆龙头本体（低铅铜）_星河灰	1	低铅铜	PVD

DESINGED	利华汝	20240725	TITLE Signature Single Hole Basin Mixer_A00
CHECKED		2024.07.25	REF 纤格单孔面盆龙头带去水器_星河灰
APPROVED		2024.7.25.	
SCALE	MATERIAL	WEIGHT	DWG NO. FFAS1701-101A00BF0
1:2			American Standard

REV	DESCRIPTION	DATE	NAME