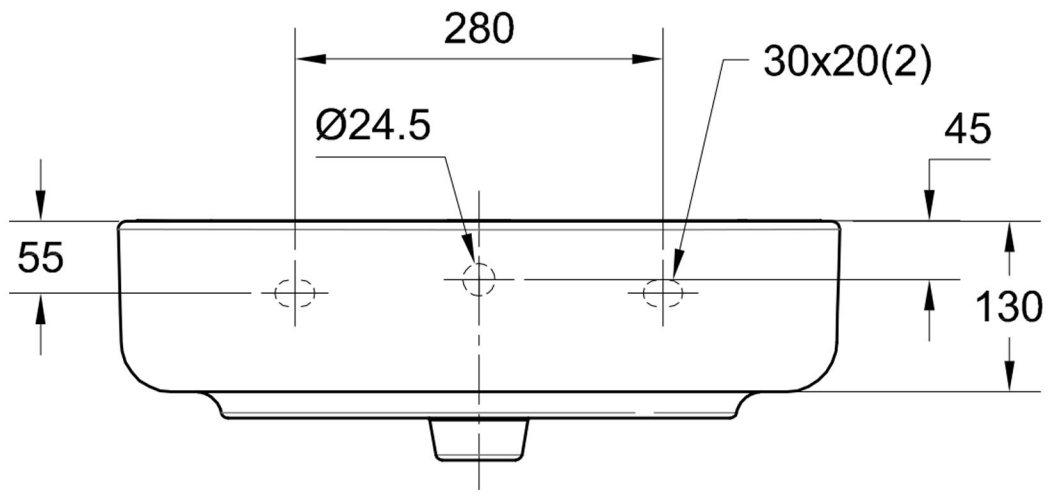
280
30x20(2)
Ø24.5
45
55
130

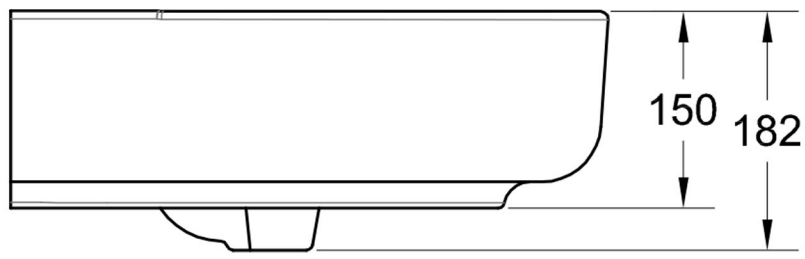
150
182

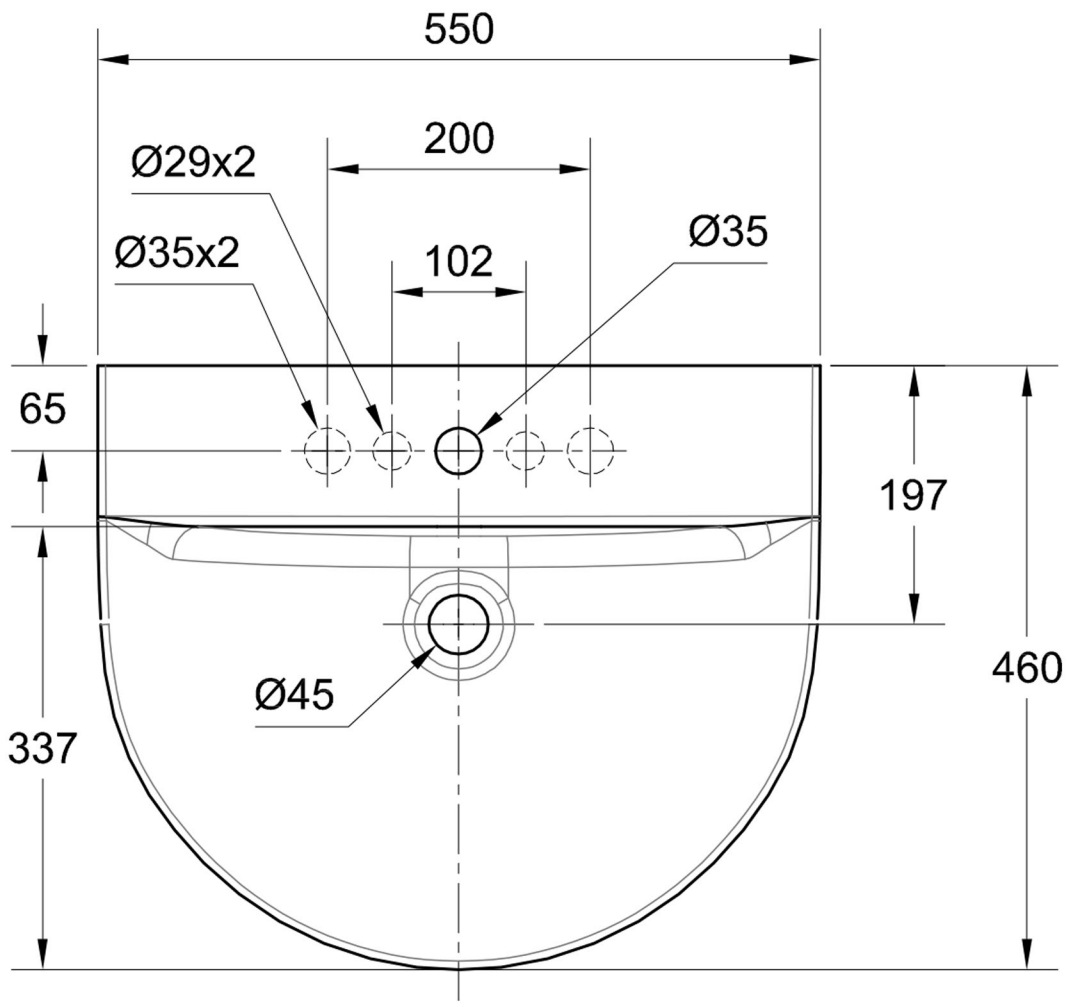
550
200
Ø29x2
Ø35x2
102
Ø35
65
197
460
Ø45
337