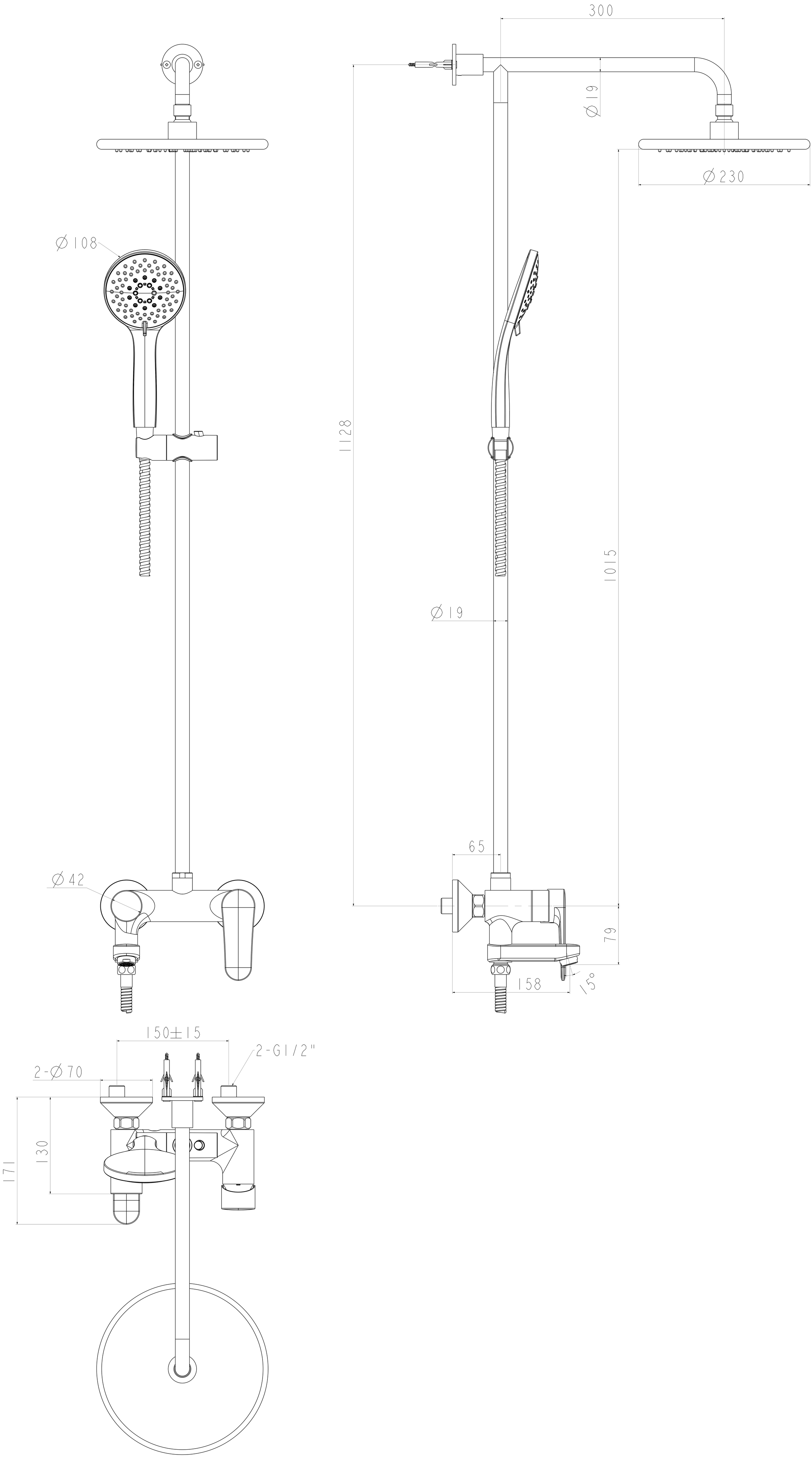
300
Ø19
Ø230
Ø108
1128
1015
Ø19
65
79
158
15°
Ø42
150±15
2-G1/2"
2-Ø70
130
171