Tolerance, Unless Otherwise Stated, Is	
Above 0.5 to and including 6	±0.1
Excess 6 to and including 30	±0.2
Excess 30 to and including 120	±0.3
Excess 120 to and including 315	±0.5
Excess 315 to and including 1000	±0.8
Excess 1000 to and including 2000	±1.2

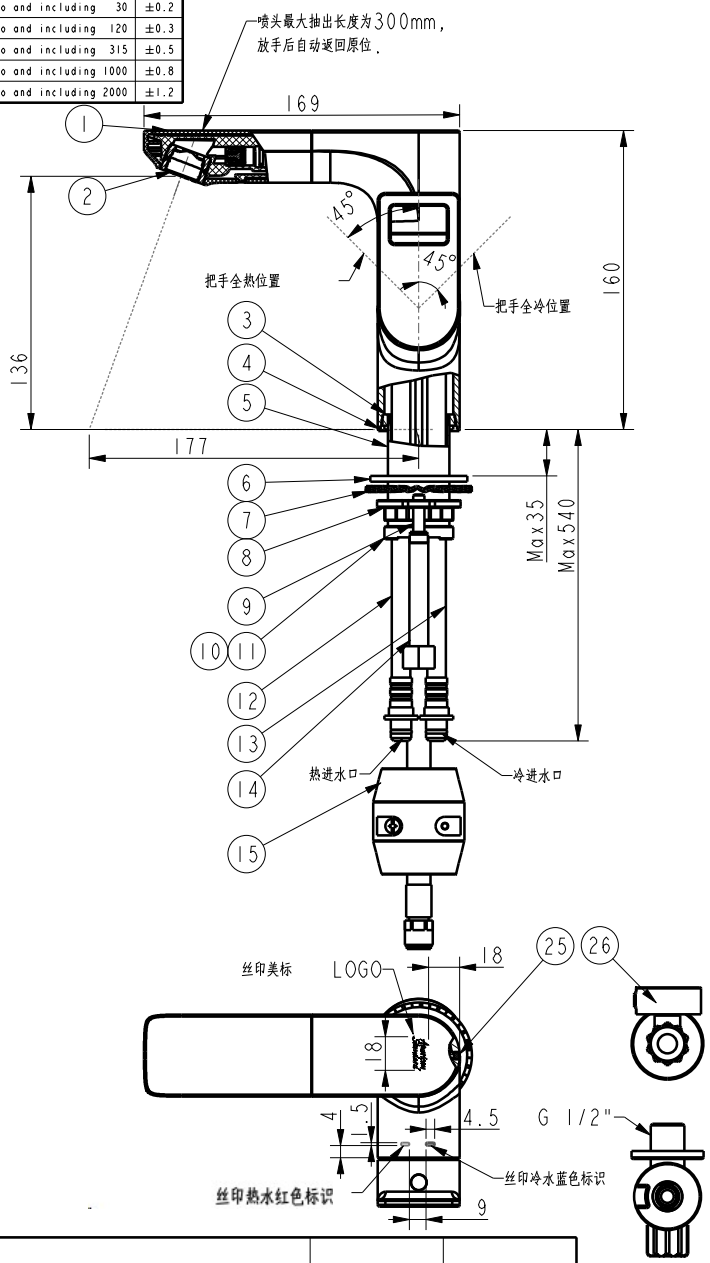

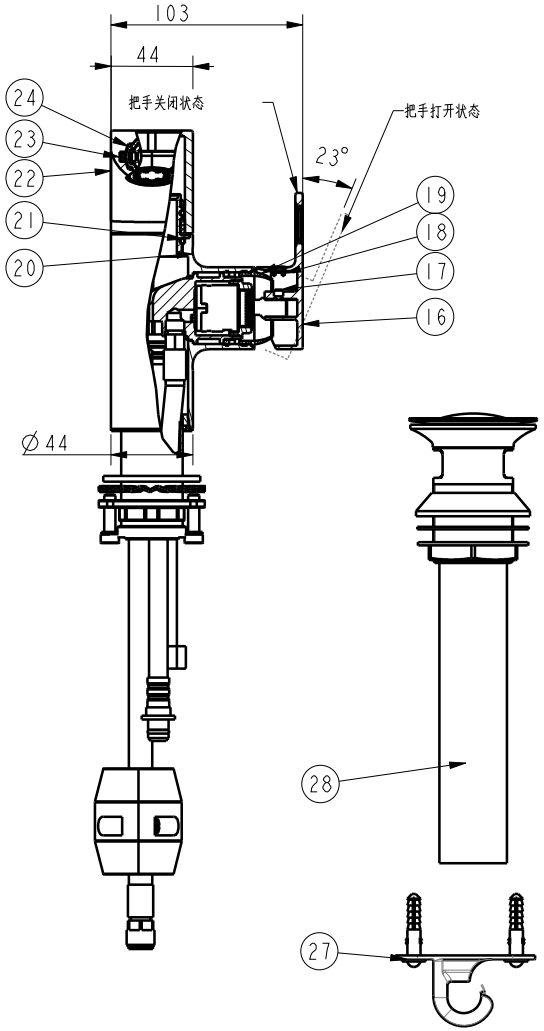

REV	DESCRIPTION	DATE	NAME

技术要求：

1. 锁阀芯锁紧扭矩6~8N.m，其余扭矩按《W109.1520》的规定执行。
2. O环涂润滑油DC111。
3. 安装后成品性能符合《GB 18145》和《W110.0504》的相关要求。

序号	料号	名称及描述	材料	数量	备注
28	FF1-CN521X00197GLB	PA型全铜手压排杆(带溢水	组件	1	喜悦金
27	FF1-CN521W00000022	1581443199\泛莱把手垫片	Brass	2	
	FF1-CN521N00000278	158M918985\US感应龙头足	sus304	2	
	FF1-CN521Z0011199P	4801软管限位钩	pp	1	
	FF1-CN521Z00000420	158M905767\US感应龙头脚	pp	2	
26	FF1-CN521X00007250	快装角阀组件(上升组阀芯)	组件	2	
	FF1-CN521F00002050	快装圆形卡扣外罩	ABS	2	
	FF1-CN521Z00001199	快速连接卡扣卡环	Brass	2	
	FF1-CN521Z00004250	快装圆形卡扣按钮	ABS	2	
25	FF1-CN521Z00000319	158A907239\希丽亚台面式	abs	1	
24	FF1-CN521H0004309P	4801出水口插座组件	组件	1	
23	FF1-CN521Z0007699T	4801磁铁	磁铁	2	
22	427400GL00	4801转动外壳	锌合金	1	喜悦金
21	FF1-CN521Z0006009P	4801耐磨圈	POM	1	
	FF1-CN521Z0006109P	4801定位套	ABS	1	
	FF1-CN521J0011199B	4801转动接头	HPB59-1	1	
	FF1-CN521G00000143	1581218599\O 型圈 29.8	NBR	2	
20	427412GL00	4801本体外壳	锌合金	1	喜悦金
19	FF1-CN521J0011299B	4801阀芯座	低铅铜	1	
	FF1-CN521N0003899B	4801阀芯座锁紧螺母	HPB59-1	1	
	FF1-CN521C00000011	1585913299\25#平脚陶瓷	组件	1	
	FF1-CN521N00000045	1580491699\25#阀芯锁紧	HPB59-1	1	
	427411GL00	4801阀芯顶盖	abs	1	喜悦金
18	FF1-CN521ZGL004950	把手孔塞	abs	1	喜悦金
17	FF1-CN521N00000228	158A917376\希丽亚台面浴	sus304	1	
16	427397GL00	4801把手	锌合金	1	喜悦金
15	FF1-CN521Z00003899	340克重锤	组件	1	
14	FF1-CN521T00000069	1582009499/混水软管（L=	组件	1	
13	FF1-CN521T0001299B	4801快速连接进水软管(蓝	组件	1	
12	FF1-CN521T0001199B	4801快速连接进水软管(红	组件	1	
11	FF1-CN521Z00000013	1570830299\塑料套 完成	ABS	1	
10	FF1-CN521J00000178	1581268999\弗兰卡佛罗伦	HPB59-1	1	
9	FF1-CN521N00000123	1581722199\内六角圆柱头	sus304	2	
8	FF1-CN521N00000320	1580668199/锁紧螺母M33	sus304	1	
7	FF1-CN521J00000500	158K614013\垫圈	sus304	1	
6	FF1-CN521G00000056	1581180599\垫片 51.5*3	NBR	1	
5	FF1-CN521J00000018	1572130299\空心螺杆 完	HPB59-1	1	
4	FF1-CN521G0006299R	新阿卡西亚底部垫片	NBR	1	
3	FF1-CN521N0003799B	4801本体锁紧螺母	HPB59-1	1	
2	FF1-CN521A00000899	M18.5*1内置式起跑器（43	组件	1	
1	427404GL00	4801抽拉喷头组件	组件	1	喜悦金

DESINGED			TITLE CITY Basin Mixer_GL0_APAC
CHECKED			REF 爱居城市单孔面盆龙头_喜悦金_亚太
APPROVED			
SCALE	MATERIAL	WEIGHT	DWG NO. 136340GL00

American Standard