新摩登碗盆 CCASF633

安装说明书切割样板

备注：此说明书仅供国内产品使用！

关于质保：

为保障您的合法权益，请您联系购买商家或经销商索取电子质保卡，或微信关注“美标品质服务”公众号，通过“我的美标”→ “质保信息”→ “验证身份”后，在线申请电子质保卡。

若有任何疑问，可联络离您最近的美标公司售后服务中心，或拨打美标全国免费电话进行咨询。
全国免费电话：400-820-3191 （固话用户/手机用户）
800-820-3191 （固话用户）

美标官方售后微信账号：美标品质服务

(Only for China Market)
（仅限中国市场）

注意：
本切割图仅供参考，产品具体尺寸可能在公差范围内有所变化。
请测量实际产品尺寸。结合切割图使用。

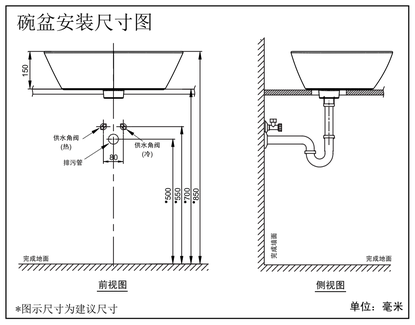

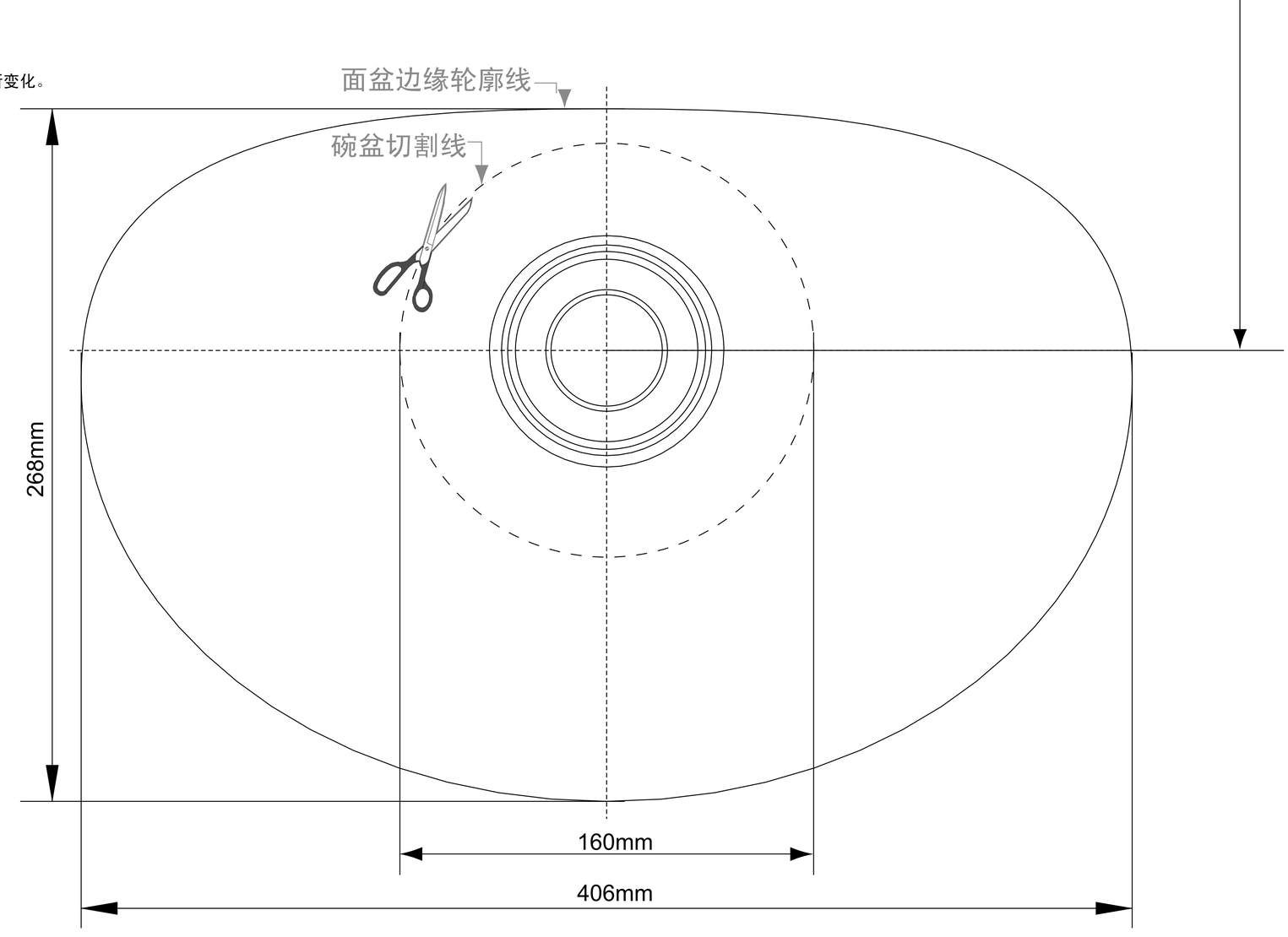

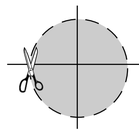

推荐龙头安装位置

完成墙面

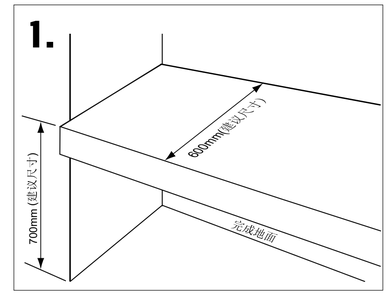

1. 如图1所示准备安装台面（建议尺寸）。

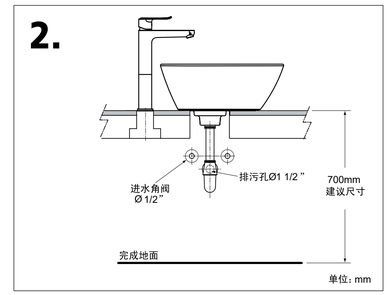

2. 进水装置和排污管的安装准备。

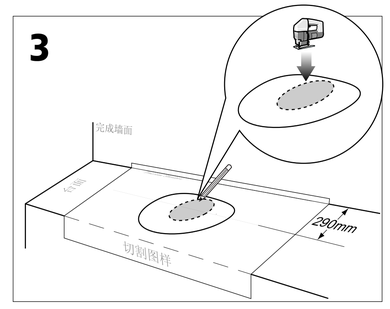

3. 将切割图放在台面上进行切割。

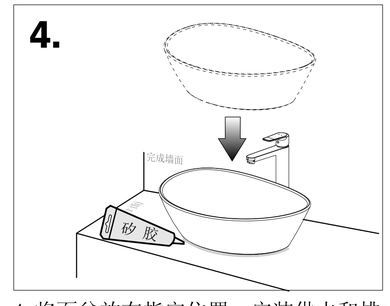

4. 将面盆放在指定位置。安装供水和排水配件到面盆上。安装完毕后进行检查。打开供水阀，确定没有漏水，然后在面盆底部边缘涂上矽胶。（矽胶不属提供范围）

配件：

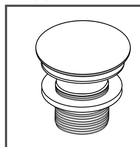

推荐的配件
（该配件不提供）

CF-9322.000.50 /排水装置

否认声明：

该产品没有溢水孔，所以我们强烈推荐您使用我们向您推荐的CF-9322.000.50排水装置。否则，若因没有使用CF-9322.000.50排水装置而造成的溢水问题，美标公司将不对此负责，客户也不能因此而投诉。

Jan.19
Rev.03

American Standard