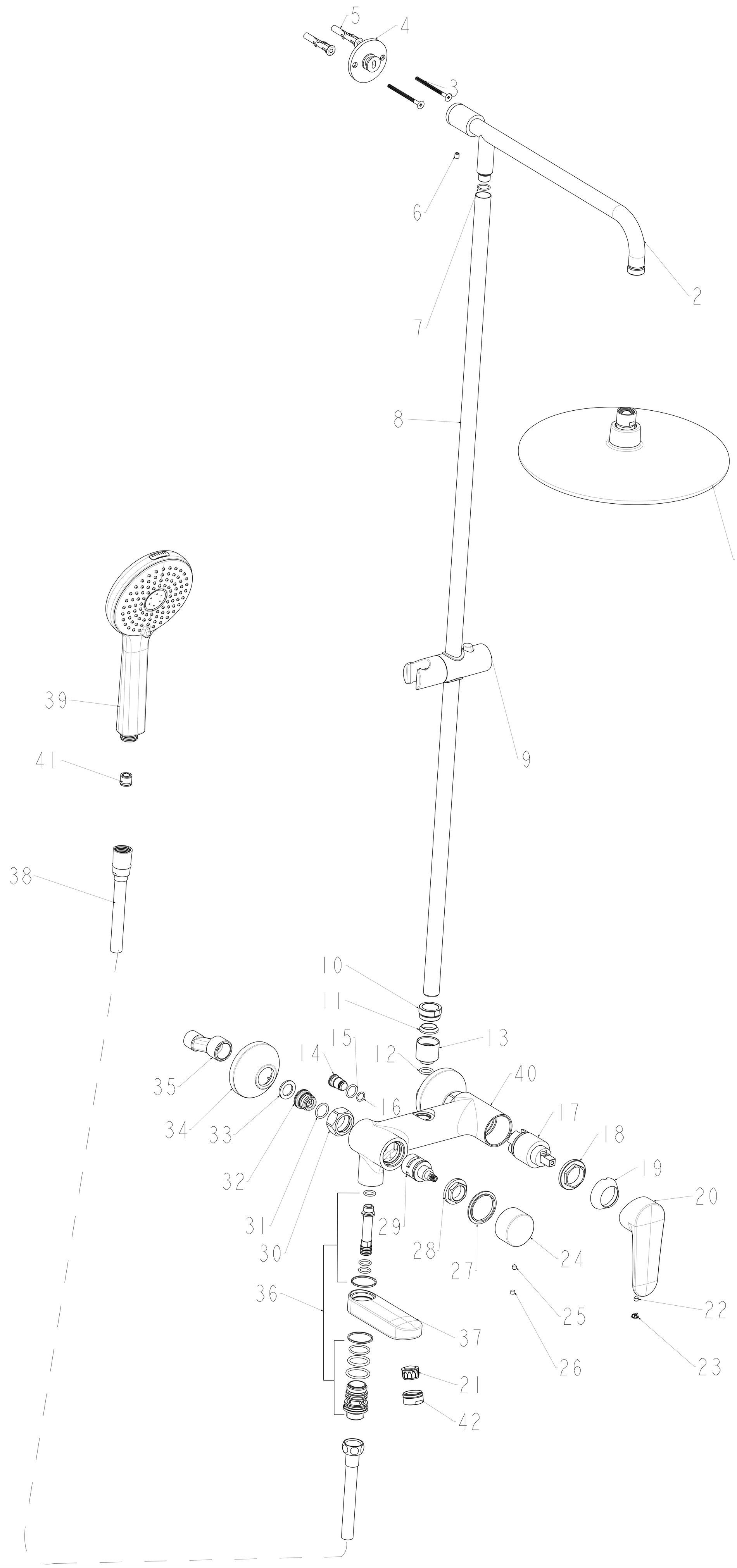
5
4
3
6
2
7
8
1
39
9
41
38
10
11
13
15
12
14
40
35
16
17
18
34
33
19
20
32
31
29
28
24
30
27
36
25
22
37
26
23
21
42