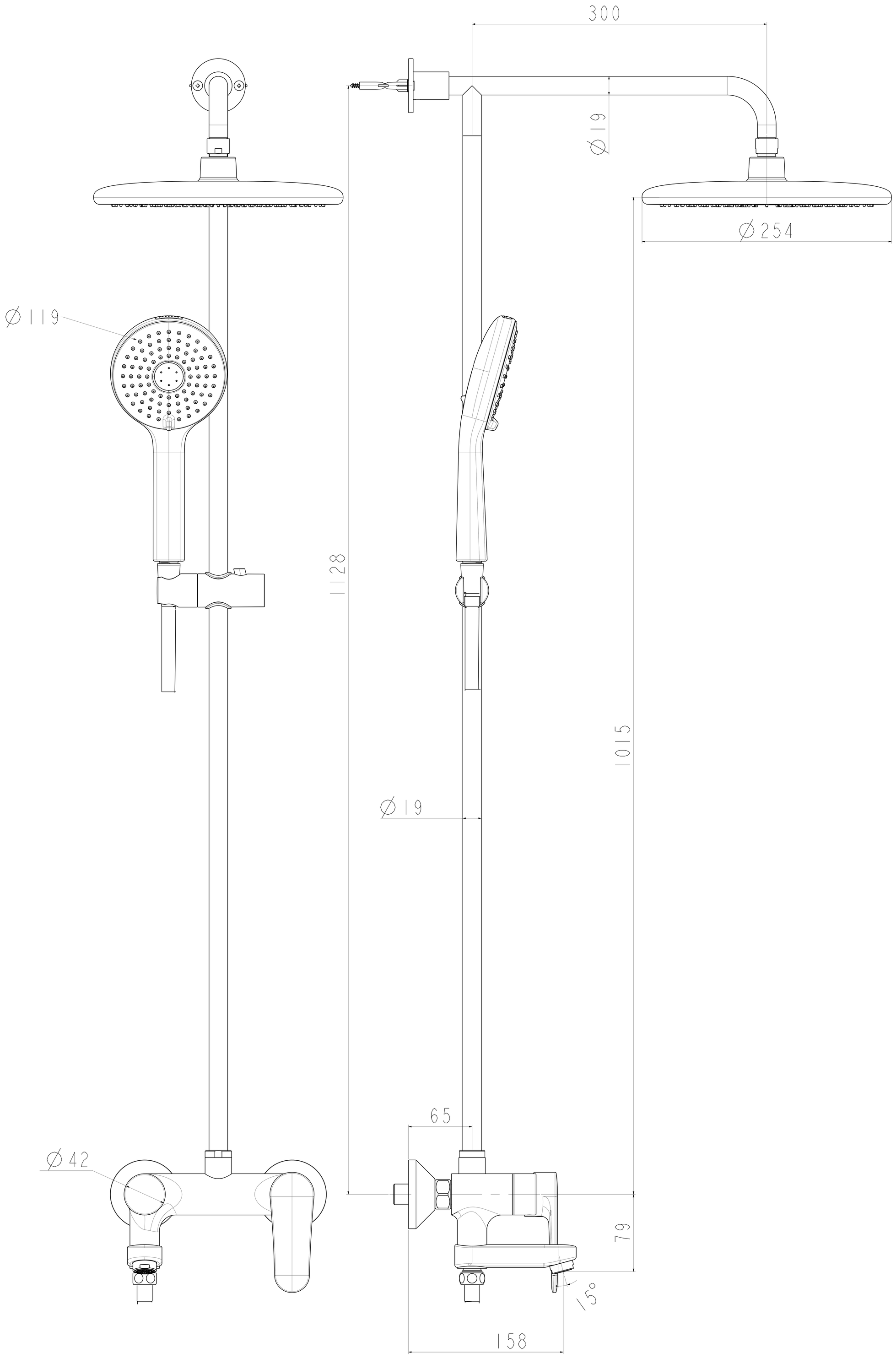
300
Ø19
Ø254
Ø119
1128
1015
Ø19
65
Ø42
79
15°
158

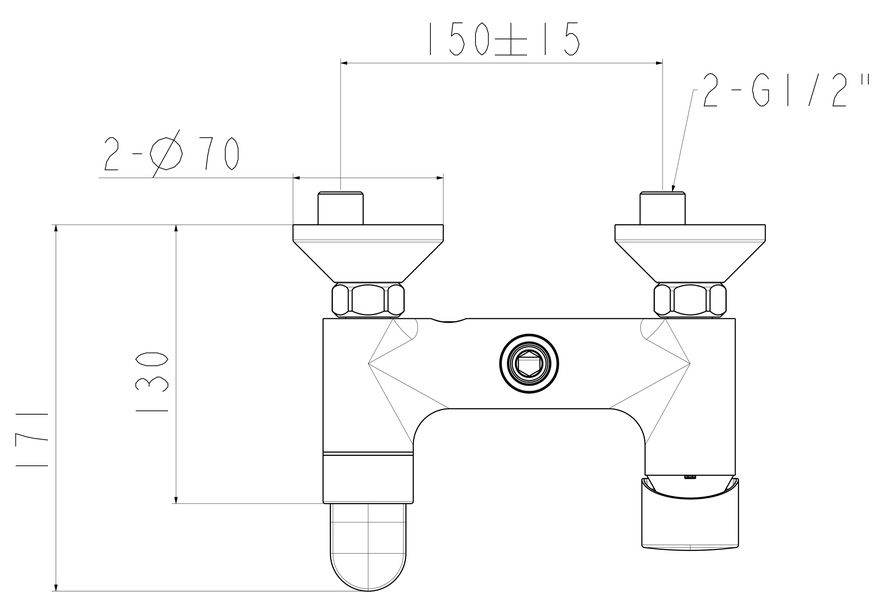
150±15
2-G1/2"
2-Ø70
130
171