2025年10月16日

A/O

Tolerance, Unless Otherwise Stated. Is	
Above 0.5 to and including 6	±0.1
Excess 6 to and including 30	±0.2
Excess 30 to and including 120	±0.3
Excess 120 to and including 315	±0.5
Excess 315 to and including 1000	±0.8
Excess 1000 to and including 2000	±1.2

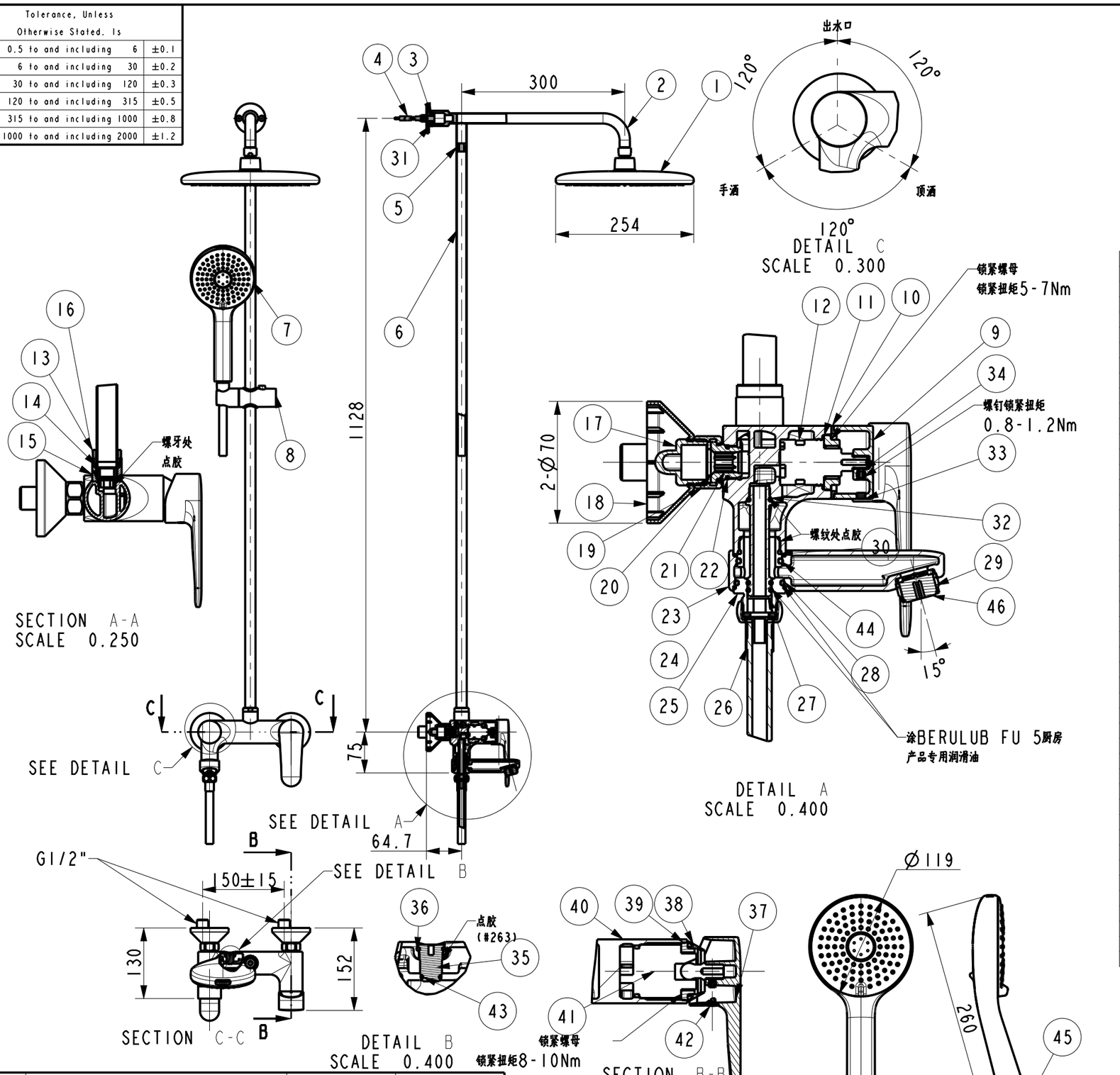

技术要求：

1、产品性能符合《W110.0504内控检验标准陶瓷片密封水嘴（通用）》
2、涂胶水参照《W109.0519组装常用胶水操作规范》
3、O环涂润滑油PMX200.
4、表面外观质量符合W110.0589的相关要求.

序号	料号	名称及描述	材料	数量	备注
46	FF1-CN521A00000079	158A922388\水波器(A922388AA)	Assem	1	
45	FF1-CN521Z0017899P	花洒单向限流阀(新T10126 9.5L)	Assem	1	
44	FF1-CN521G00000130	1581215499 10型圈 φ21*2.5	NBR70	1	
43	FF1-CN521G00000278	158A912711\0环(9.00 X 1.50)	NBR70	1	
42	FF1-CN521Z44000086	托尼克红蓝孔塞_格调黑	ABS	1	格调黑
41	FF1-CN521C00001399	C35G-1高脚阀芯(N35HSW)	Assem	1	
40	FFZZ0021-0029144PL	简雅三路淋浴柱龙头本体(2型)_格调黑	GkMs60Fk	1	格调黑
39	FF1-CN521N00000091	1580664199\迈阿密入墙式浴缸水嘴锁紧螺母(603275)	Hpb59-1	1	
38	FF1-CN521F44000042	新摩登挂墙浴缸龙头顶盖_格调黑	ABS	1	格调黑
37	FF1-CN521L44000197	A51单孔脸盆龙头把手_格调黑	ZZnAl4-1	1	格调黑
36	FF1-CN521G00000276	158A912707\0环φ10* φ2	NBR70	2	
35	4286542430	简雅三路淋浴柱本体工艺堵头01_格调黑	Hpb59-1	1	格调黑
34	FF1-CN521N00000175	1581838099\皂盘内六方螺钉 M5*5	SUS304	1	
33	FF1-CN521Z44000319	希丽亚台面式浴缸把手孔塞_格调黑	NBR70	1	格调黑
32	FF1-CN521G00000115	1581213099\0型圈 8* 2	NBR70	2	
31	FF1-CN521N00000844	内六角凹面端紧定螺丝M5X6_格调黑	SUS304	2	格调黑
30	FF1-CN521G00000319	158E91276210环20×2 (E912762)	NBR70	1	
29	FF1-CN521A44000002	起泡器外壳_哑光黑	Assem	1	格调黑
28	FF1-CN521G00000333	158K612202\0环(20X2.7)	NBR70	1	
27	FF1-CN521J00001699	花洒出水连接管	Hpb59-1	1	
26	FF1-CN521T4409450P	防缠绕软管_1.5M_亚黑色	Assem	1	格调黑
25	FF1-CN521J00001550	出水口锁紧接头	Hpb59-1.	1	
24	FF1-CN521G00001244	A52出水口塑料垫圈_格调黑	ABS	2	格调黑
23	FFZZ0021-0005244PL	简雅三路淋浴柱出水嘴_格调黑	GkMs60Fk	1	格调黑
22	FF1-CN521G00000112	1581212699 10型圈φ15.6*1.78	NBR70	2	
21	FF1-CN521W00000048	1590463399\密封口,完成品-除铝	SUS304	2	
20	FF1-CN521G00000341	158A913204\平垫片φ24*φ15*2(A913204)	NBR70	2	
19	FF1-CN521N44000291	六角螺母-G3/4inch_格调黑	Hpb59-1	2	格调黑
18	FF1-CN521F44000094	2000孔罩_格调黑	ABS	2	格调黑
17	FF1-CN521I00000242	1581927250\小S形接管1/2*3/4镀铬	SUS304	2	
16	FF1-CN521G00000121	1581213699\0型圈 φ12.3*2.3	NBR70	1	
15	FF1-CN521G00002299	梯型密封圈	NBR70	1	
14	FF1-CN521J00007144	花洒管出水接头_格调黑	Hpb59-1	1	格调黑
13	FF1-CN521N00001944	淋浴柱锁紧螺母_格调黑	Hpb59-1	1	格调黑
12	FF1-CN521C00000399	26#三切换阀芯(D26PF3)	Assem	1	
11	FF1-CN521N00000006	1580225599\菲图单孔面盆龙头阀芯锁紧螺母	Hpb59-1	1	
10	FF1-CN521G44001199	A52切换把手塑料垫圈_格调黑	POM	1	格调黑
9	FF1-CN521L00000644	A52切换阀把手(Mass)_格调黑	ZZnAl4-1	1	格调黑
8	FF1-CN521H44000095	滑动花洒支座φ34_格调黑	Assem	1	格调黑
7	4204742430	净悦多功能手持花洒(120mm)_格调黑	Assem	1	格调黑
6	FF1-CN521X0025144S	不锈钢淋浴柱花洒直管焊接组件(L=1060mm)_格调黑)	Assem	1	格调黑
5	FF1-CN521G00000289	158A912763\0环 φ11*φ1.5	NBR70	1	
4	FF1-CN521X44000012	十字盘头自攻螺钉组件_格调黑	Assem	1	格调黑
3	FF1-CN521J00009144	固定墙座_格调黑	Hpb59-1	1	格调黑
2	FF1-CN521X0025044S	不锈钢淋浴柱弯管焊接组件(L=300mm带墙座)_格调黑)	Assem	1	格调黑
1	4206854400	幕雨254圆形头顶花洒_格调黑	Assem	1	格调黑

REV	DESCRIPTION	DATE	NAME

DESINGED	任孙井	2025.09.01	TITLE Simplica 3-way RS Kit (P/D) _MB_APAC
CHECKED	刘丹彤	2025.09.01	REF
APPROVED	邢海志	2025.09.01.	简雅三路出水雨淋组合(净悦手洒/幕雨顶洒)_格调黑
SCALE	MATERIAL	WEIGHT	DWG NO. 1362842430
1:8	Assembly		American Standard