6 浴缸产品有限担保书

美标公司所有浴缸产品均符合或超过QB／T 2664–2004、ANSI／ASMEAll2.19.1M–1994相对于搪瓷浴缸的检测标准；JC／T 779–2010、ANSI／ASMEZl24.1–1995相对于亚克力浴缸的检测标准；QB 2585–2007 相对于喷水按摩浴缸检测标准；并对购买美标牌浴缸的原消费者提供以下有限的担保。

如您购买的美标牌浴缸自购买之日（以发票日期为准）起，对其缸体提供三年免费保修，其余部件提供一年免费保修。对于保修期后出现的损坏，本公司将不再承担免费保修责任。

具体保修内容如下：

在保修期内，用户在正确按照产品说明书等相关要求使用本公司的产品的情况下，如因产品质量问题导致的损坏或功能瑕疵，本公司将免费维修或换以相同型号的产品（若没有相同型号的产品，本公司有权代之以类似型号的产品）。提出免费维修时，须出示购物凭证（正式发票）；

产品保修范围不包括：人为损坏或未按照说明书规定的方式进行安装或操作造成的损坏和瑕疵；由于自然灾害（如火灾，冰冻灾害等）、安装不当、使用不当、维护不当等导致的故障或损伤；水中的杂质过多和不正当清洗所导致的问题；在保修期内无法提供购货发票原件作为购货凭证的；

其它不可归责于生产商和销售商的情形。

此产品质量担保书同时适用于购买美标产品作为住宅和商用的消费者。

如您需要此担保书列明的服务，请与当地的美标公司特约经销商联系。

此担保书是我们专用的保证，给您合理的权益。

7 清洁与保养

相关清洁和保养人员应进行浴缸的清洗与保养培训，以免维护不当而导致浴缸的防滑表面永久失效以及浴缸表面釉面受损。

推荐采用如下方式进行清洁与保养：

* 请使用中性浴缸清洁剂清洗浴缸;
* 请使用没有磨蚀性的清洁剂和软尼龙刷清洗浴缸的防滑表面;
* 请仔细按照清洁剂生产厂家的说明书进行清洗;

清洁与保养中务必注意如下事项：

* 切勿使用有磨损性的海绵垫、钢丝球、钢丝刷或金属刮刀清洗浴缸;
* 切勿在防滑表面使用抛光工具;
* 切勿使用碱性或酸性清洁剂;
* 切勿使用磨蚀性的清洁剂。



安装者注意：

安装完成后，请将此说明书留给用户。

American Standard
美标卫浴顾问　免费热线
固话：800–820–3191
手机：400–820–3191
网 址：www.americanstandard.com.cn

安装/使用说明书
Installation & Operation Instructions

American Standard 美标®

全裙铸铁浴缸安装说明书

欢迎您选用我们的美标产品，为确保顺利的安装，请在安装之前仔细阅读此产品安装说明书，小心地打开包装，并检查物品是否完好。

1 安装前注意事项

A.引言

请仔细阅读说明以熟悉所需要的工具、材料及安装顺序，遵循适合您的特定安装要求的各项内容，避免昂贵的损失，除了要正确安装外，还应阅读操作及安全说明。

说明书介绍了全裙铸铁浴缸的安装、清洁保养及服务等方面的内容和注意事项。

请把这些资料交给最终的使用者。

B.安装人员危险警告！

铸铁浴缸比较重，在安装时一定要配戴合适的安全装备，以免人员受伤；同时应使用专门的工具移动浴缸，避免对产品造成损坏。

注意：请遵守当地的管道施工规范。

C.产品要求

小心地拆开包装，检查浴缸有无损伤，如果发现问题，先不要安装，请立即把情况告知你的销售者。

检查完毕后，请把浴缸装回包装箱内，待准备安装时取出。

安装尺寸

浴缸的轮廓尺寸为：长1700x宽800x高558mm；具体的安装尺寸请参考后页中的标注。

安装要求

A.所需工具

- 管道扳手
- 刻度尺、卷尺
- 水平仪
- 直角尺
- 钳子

B.所需材料

- 管道用油灰
- 4cm宽帆布带2条（用于搬运浴缸）
- 密封硅胶
- 浴缸保护套
- 木棍（至少1.5米长，5厘米粗）

C.预留尺寸

检查安装尺寸及浴缸尺寸，确保有充分的空间安装浴缸。

D.保护浴缸

注意在浴缸的表面盖上浴缸保护套或类似的材料，以免刮伤浴缸表面。

※ 切勿用裙边支撑浴缸；

※ 不要把尖锐的杂物或器具放在浴缸内；

※ 装饰墙壁时不要站在浴缸内或边缘上；

※ 不要在浴缸内搅拌水泥。

* 美标公司一贯奉行不断提高和改善其产品设计与性能的政策，并保留对其产品规格更改的权力，届时，恕不另行通知。
* 说明书仅供参考，产品以实物为准。

2 预先安装进水管接头及排水管

按照设计要求及图示浴缸去水位置尺寸，在地面上设置好排水管，排水管用1 1/2"或50mmPVC管，并露出地面50mm左右。

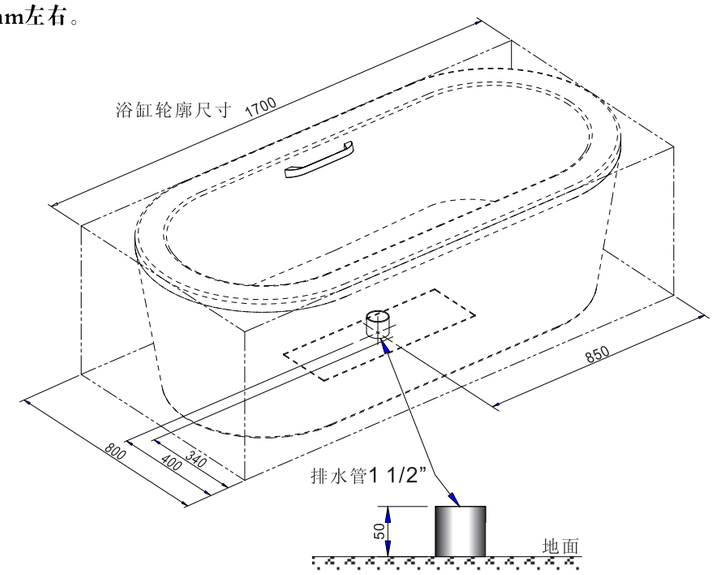

注意：此预留部分工厂不提供

3 浴缸的搬运及移动

浴缸从包装内取出时，应用两条帆布带按图示方法抬起。
禁止直接在地面拖动浴缸！

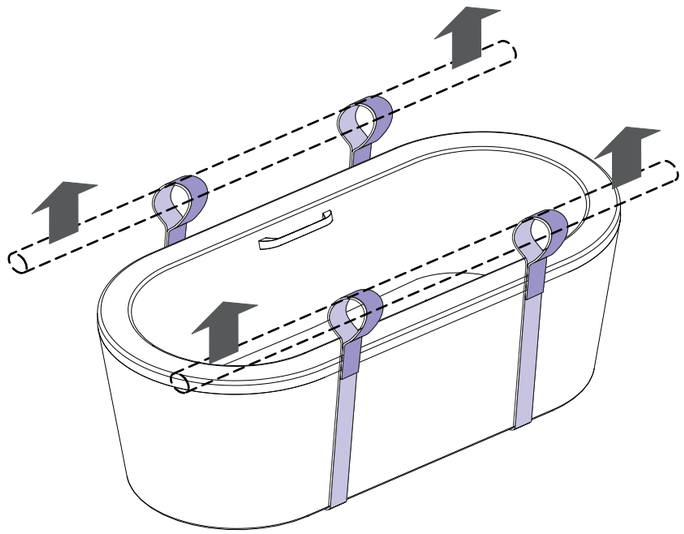

4 放置浴缸

注意浴缸的下水器排水尾管正好插入地面预留的排水管内。

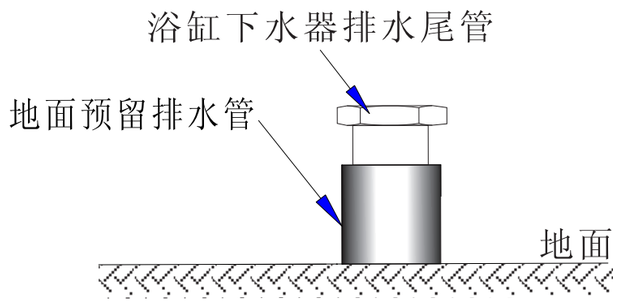

5 浴缸调平

浴缸放好位置后，用水平尺检查浴缸上平面是否水平，如果不是水平，调节底部支脚，直至水平为止。

