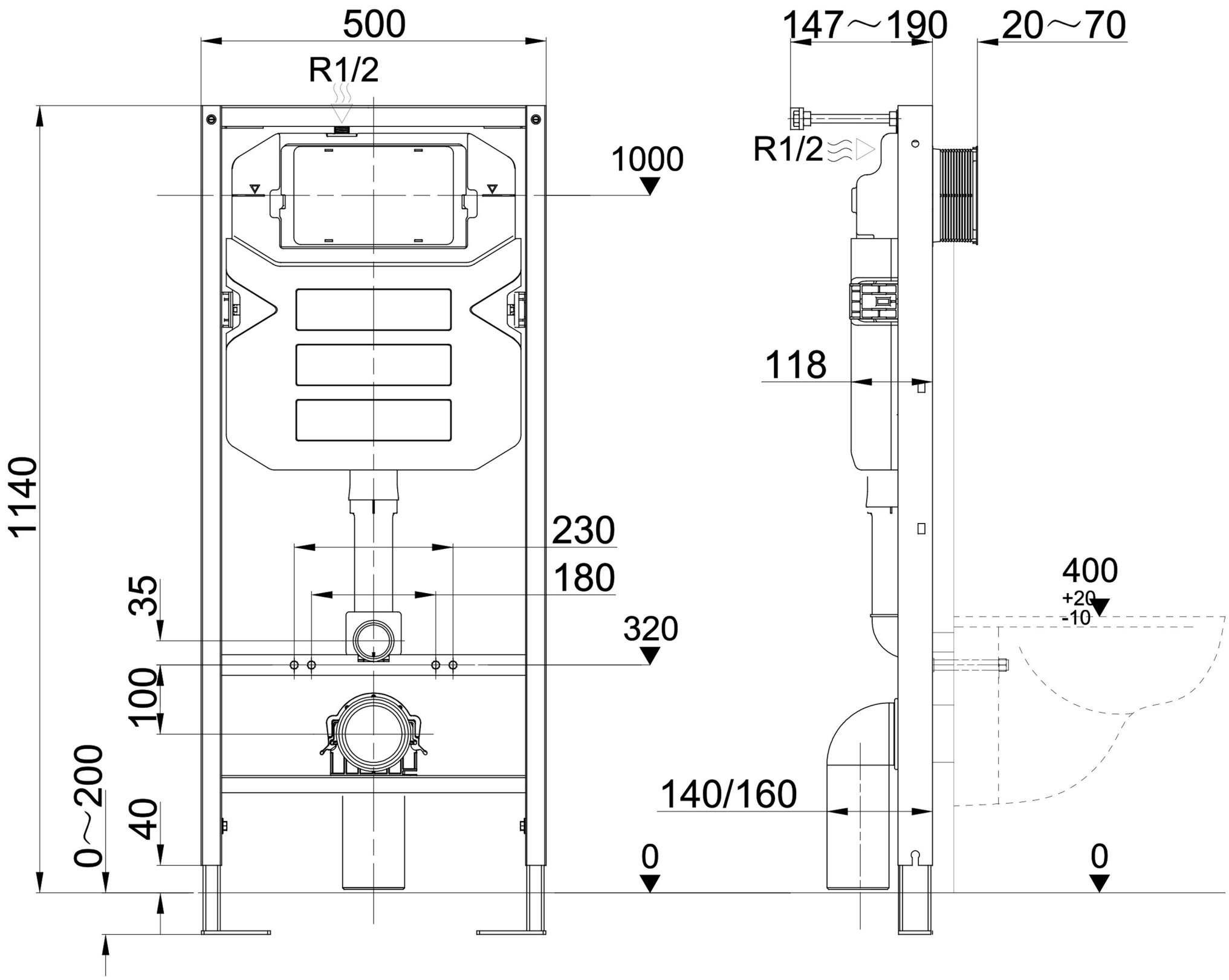
500
R1/2
1000
1140
230
180
35
320
100
0～200
40
0
147～190
20～70
R1/2
118
400
+20
-10
140/160
0