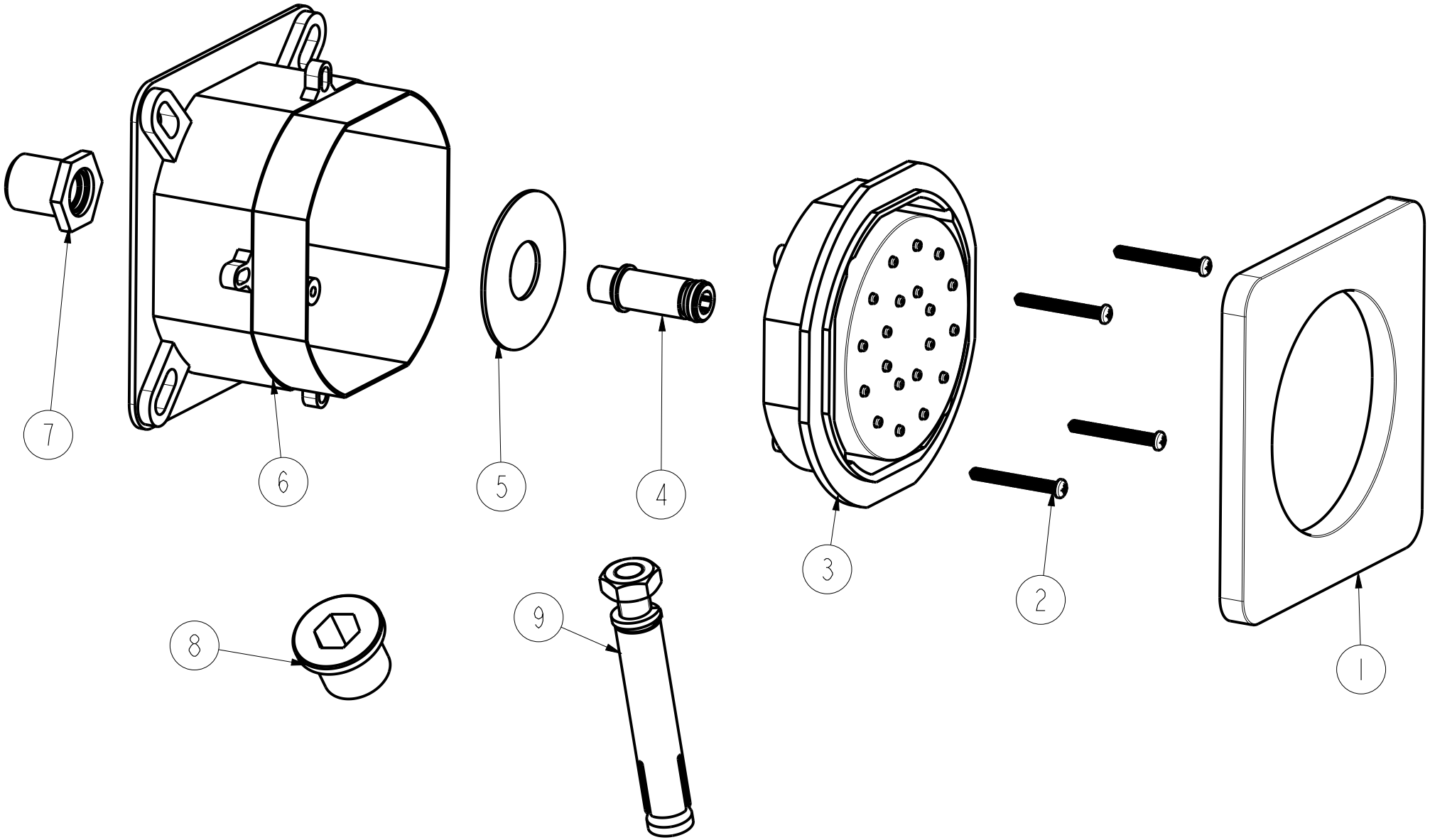
7
6
5
4
3
2
1
8
9