Tolerance, Unless Otherwise Stated. Is		
Above	0.5 to and including 6	±0.1
Excess	6 to and including 30	±0.2
Excess	30 to and including 120	±0.3
Excess	120 to and including 315	±0.5
Excess	315 to and including 1000	±0.8
Excess	1000 to and including 2000	±1.2

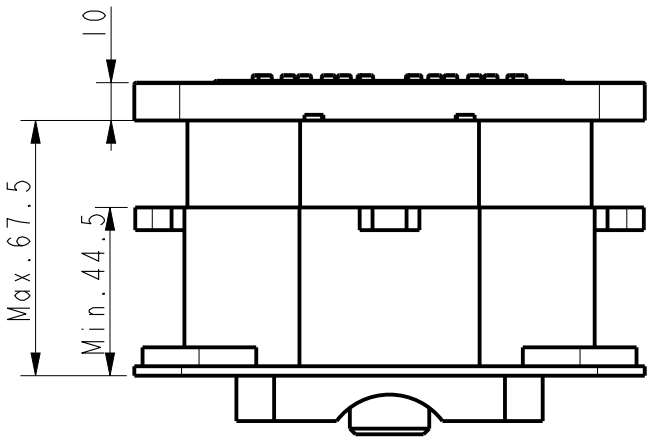

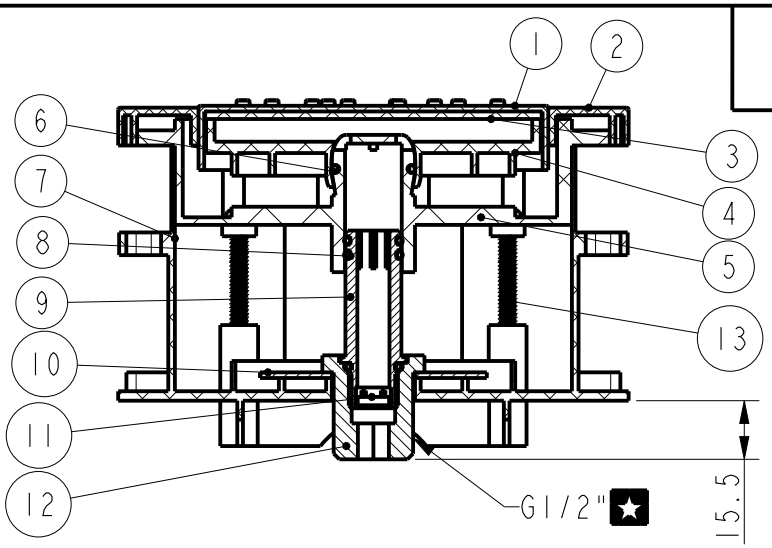

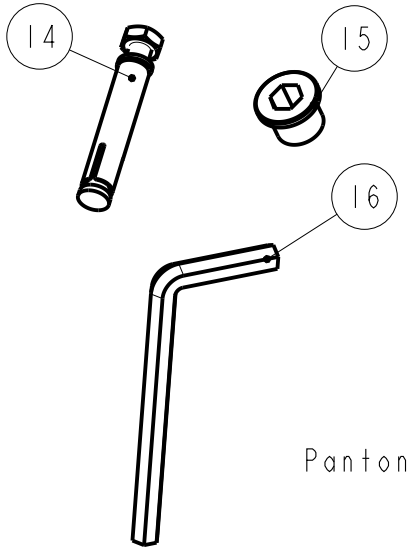

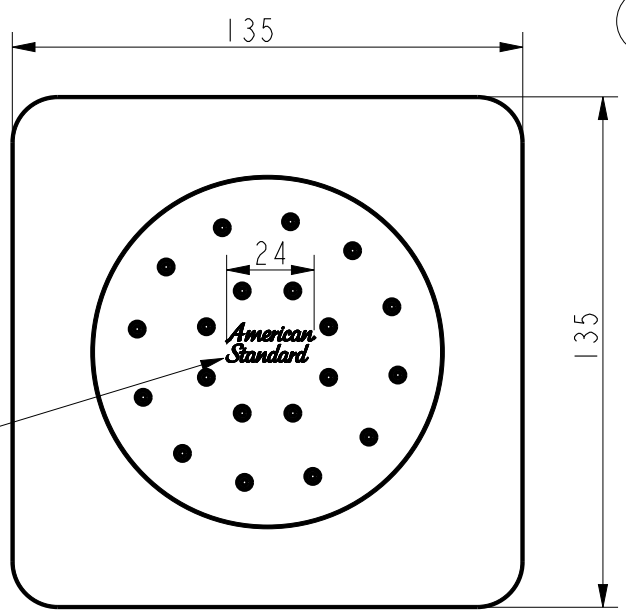

序号	名称及描述	材料	数量	备注
16	六方扳手（SW8）	Q235	1	镀白锌
15	堵头	HPb59-1	1	
14	膨胀螺栓	Assem	4	M6*60
13	自攻螺钉	SUS304	8	S4.2*38
12	进水接头	HPb59-1	1	镀铬
11	恒温器	Assem	1	黄色
10	不锈钢垫片	SUS304	1	
9	连接接头	HPb59-1	1	镀铬
8	0环	NBR	3	黑色
7	预埋盒	PP	1	黑色
6	0环	NBR	1	黑色
5	花洒主体	ABS	1	黑色
4	压板	ABS	1	白色
3	出水喷头	NBR	1	格调黑
2	方形面板	ABS	1	格调黑
1	花洒面盖	ABS	1	格调黑

技术要求

1．丝印美标商标图案，颜色与位置如图示，字长24mm ；
2．花洒性能符合《WI10.0406》的相关标准；
3．表面喷涂符合《WI10.0589》标准要求；
4．美标彩盒包装，产品用无纺布袋入袋，一个内盒装一个产品，一个外箱可以装多个内盒，但外箱总重量不得超过20Kg；
5．带" ★ "为重要尺寸；螺纹要求通规通，止规止。

REV	DESCRIPTION	DATE	NAME

DESIGNED	刘卫群	2023.4.20	TITLE
CHECKED		2023.4.20	REF
APPROVED		2023.4.20	入墙侧喷花洒(G1/2")_格调黑
SCALE	MATERIAL	WEIGHT	DWG NO.
1:2	Assembly		FFASS054-000440BF0

American Standard