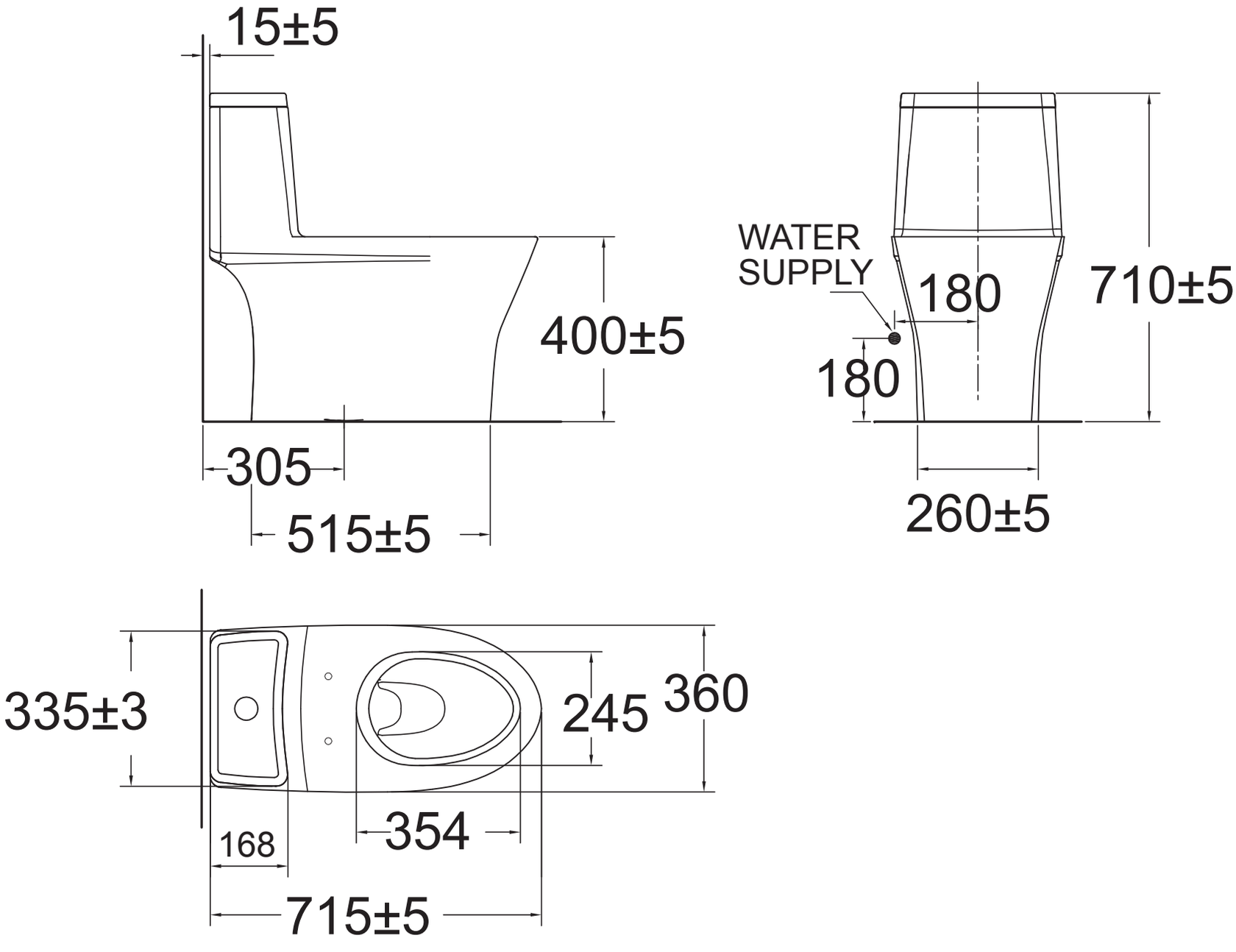
15±5
400±5
305
515±5
WATER
SUPPLY
180
180
710±5
260±5
335±3
245
360
168
354
715±5